Ansicht 1:10

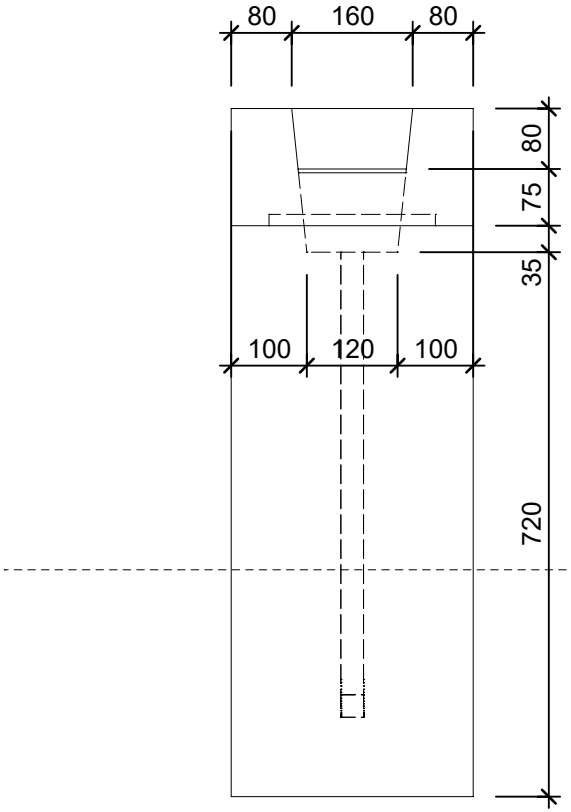

Schnitt 1-1 1:10

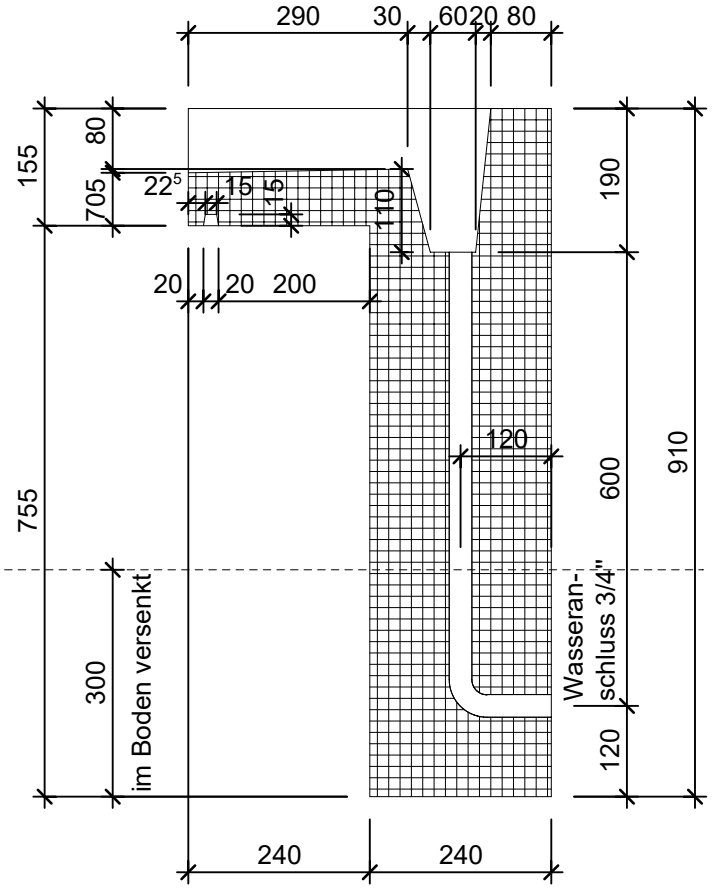

Isometrie 1:10

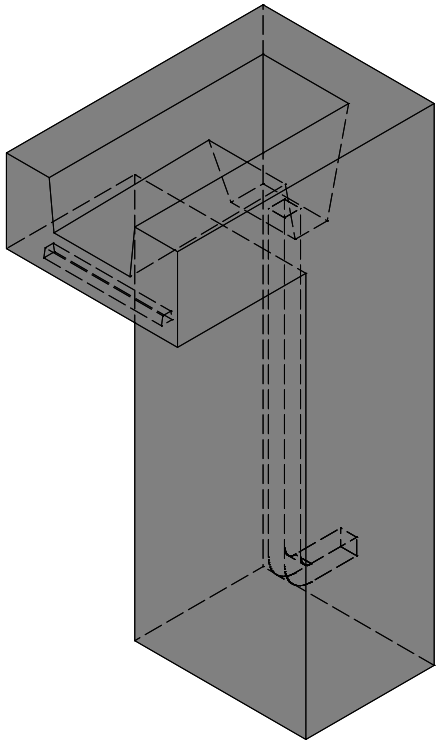

Grundriss 1:10

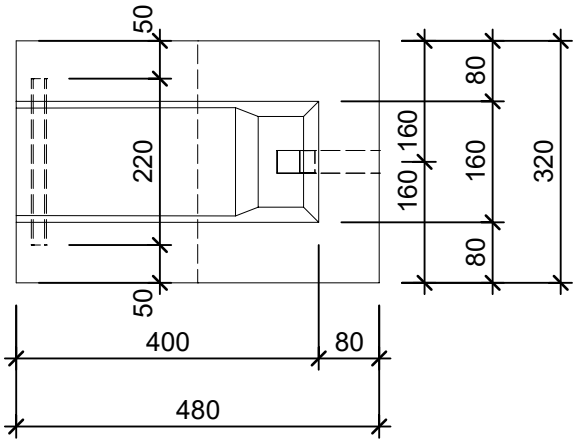

Rubrik: O6041 Art.-Nr: 110540 HW: 22	Massstab: 1:10	Format: DIN A4
Pflanzen- und Brunnentröge	Gezeichnet: 07.12.2020 / scj	Geprüft: 12.01.2021 / gch
INTERMEZZO Brunnenstöcke grau, glatt, vollkantig	Änderung: 04.11.2022 / scj	Geprüft: 04.11.2022 / PM
	Änderung: /	Geprüft: /
	Änderung: /	Geprüft: /
L 32cm, B 48/24cm, H 91cm	Ersetzt:	
CREABETON **CREABETON AG** 6221 Rickenbach LU info@creabeton.ch Telefon 0848 400 401 **STEINAG Rozloch AG** 6362 Stansstad NW	Plan-Nr: O6041_110540_22_PZ_01_01	

Diese Zeichnung ist geistiges Eigentum des HW und darf ohne deren Einwilligung weder kopiert, vervielfältigt, weitergegeben, noch zur Ausführung benützt werden. Art. 5 des Bundesgesetzes gegen den unlauteren Wettbewerb (UWG).