Ansicht 1-1, 1:20

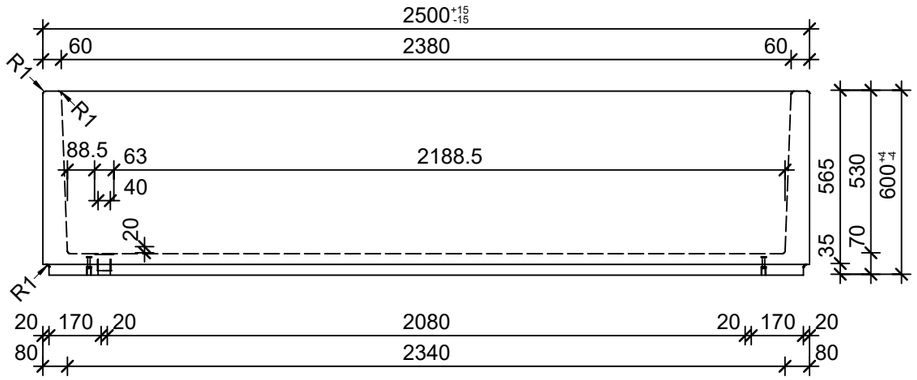

Schnitt 2-2, 1:20

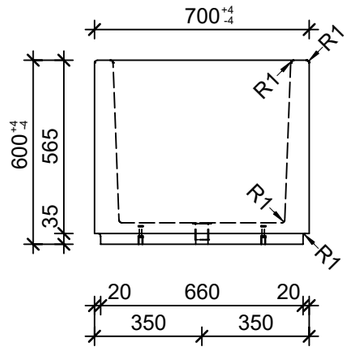

Grundriss, 1:20

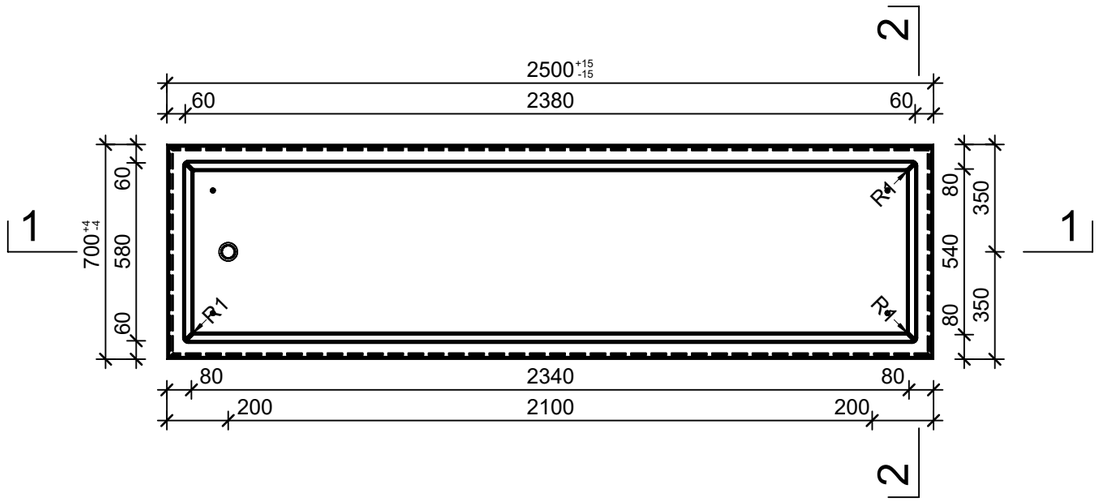

Isometrie

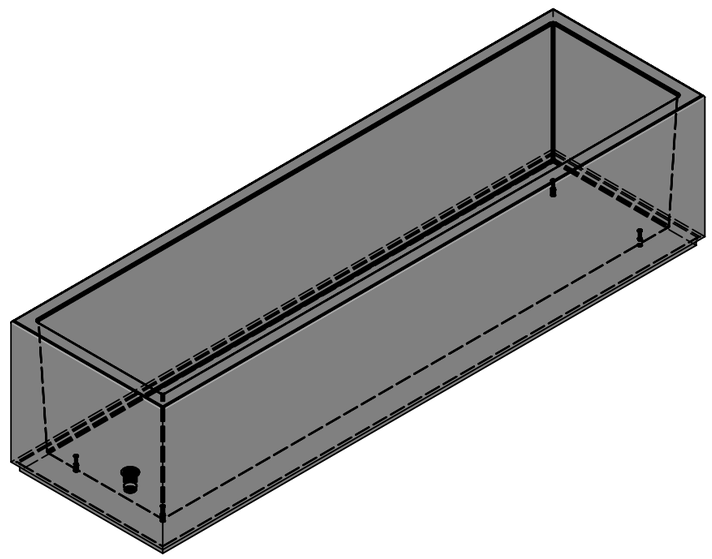

Rubrik: O5001 Art.-Nr: 114267 HW: 76	Massstab: 1:20	Format: A3
Pflanzen- und Brunnentröge	Gezeichnet: 22.07.2025 / trg	Geprüft: 22.07.2025 / RO
PARCO Brunnentröge rechteckig grau, glatt, inkl. Standrohr	Änderung: /	Geprüft: /
	Änderung: /	Geprüft: /
	Änderung: /	Geprüft: /
L 2500mm, B 700mm, H 600mm	Ersetzt:	
CREABETON **CREABETON AG** 6221 Rickenbach LU info@creabeton.ch Telefon 0848 400 401 **CREABETON PRODUKTIONS AG** 7203 Trimmis GR	Plan-Nr: O5001_114267_76_PZ_01_01	

Diese Zeichnung ist geistiges Eigentum des HW und darf ohne deren Einwilligung weder kopiert, vervielfältigt, weitergegeben, noch zur Ausführung benützt werden. Art. 5 des Bundesgesetzes gegen den unlauteren Wettbewerb (UWG).