## Schnitt 1-1, 1:10

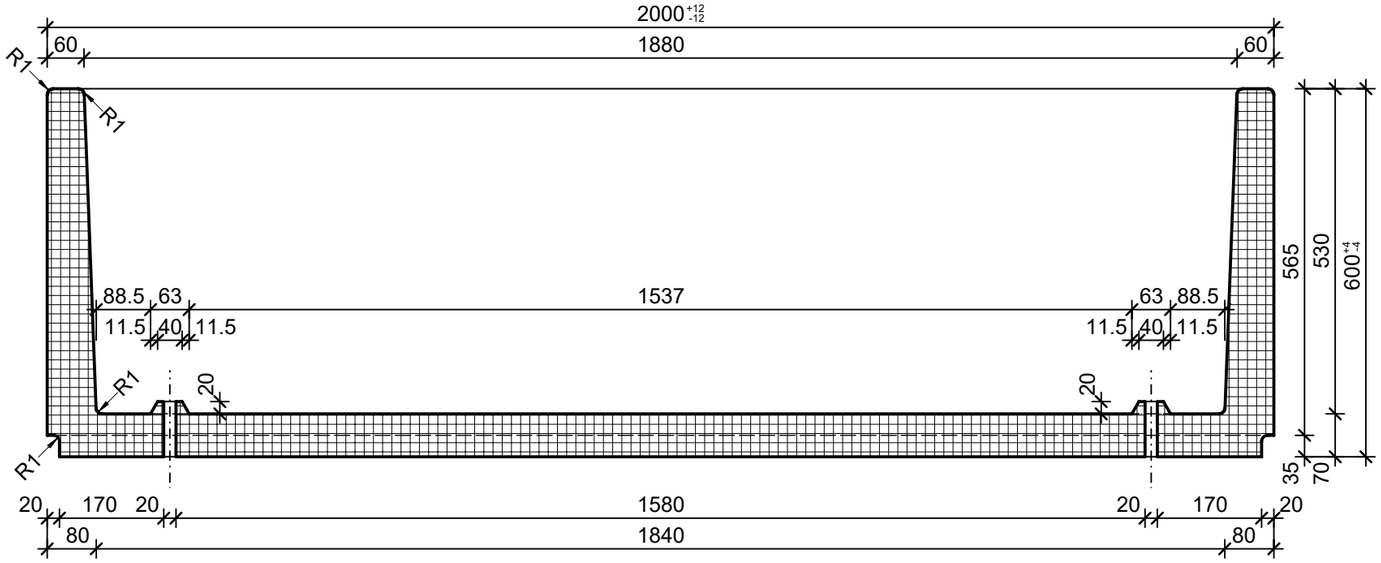


## Schnitt 2-2, 1:10

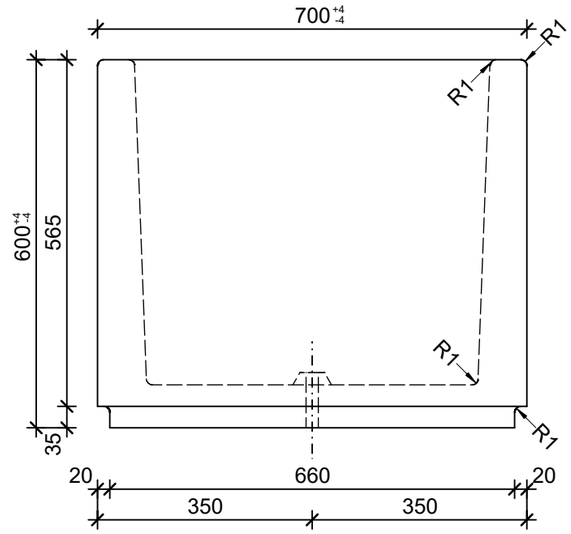


## Grundriss, 1:10

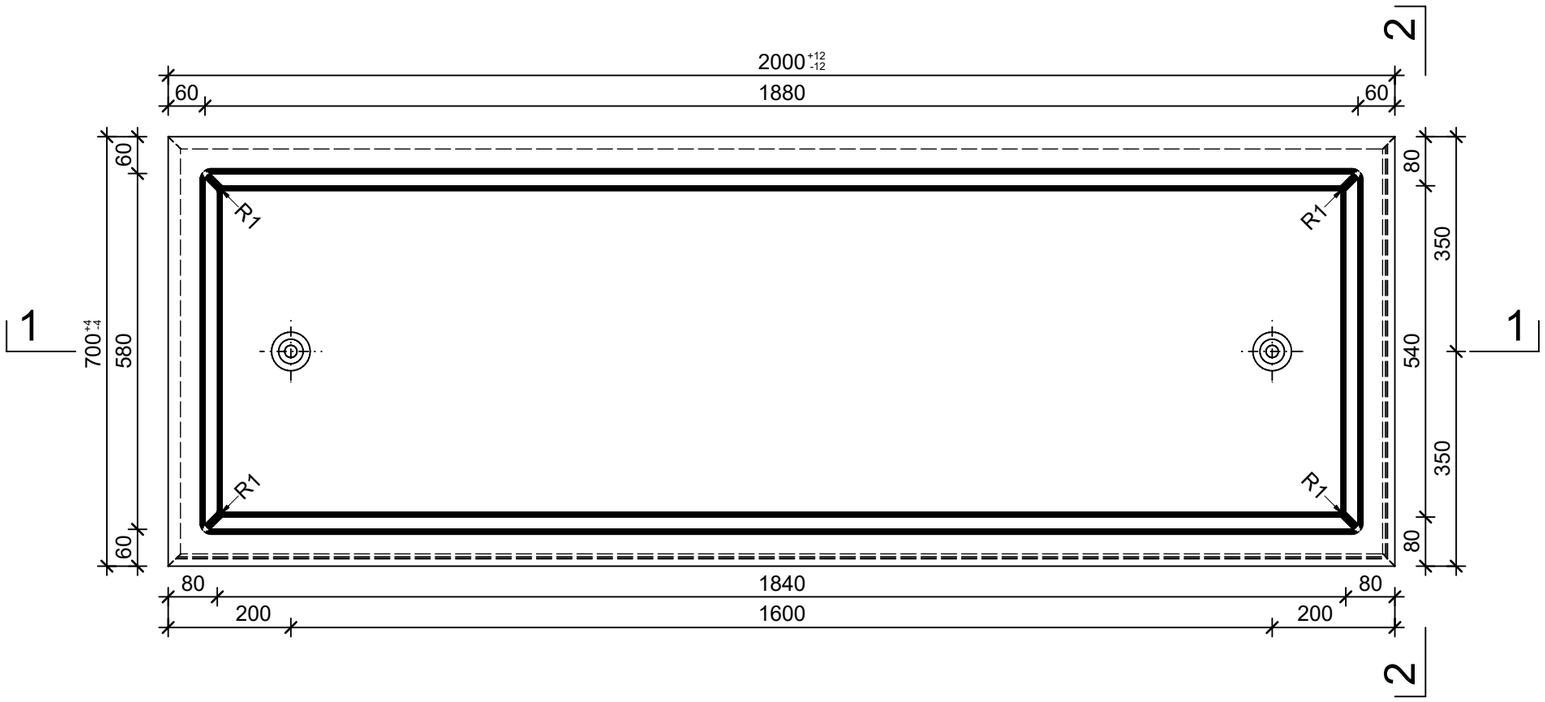


## Isometrie, 1:20

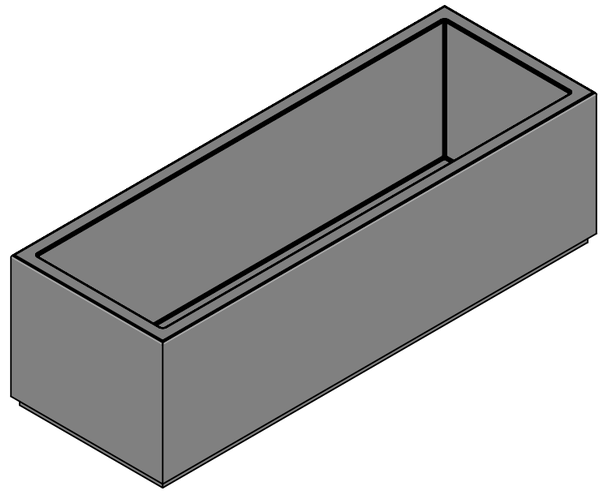

| | | |
|---|---|---|
| Rubrik: O0001 Art.-Nr: 136701 HW: 76 | Massstab: 1:10/20 | Format: DIN A3 |
| Pflanzen- und Brunnentröge | Gezeichnet: 12.05.2022 / rle | Geprüft: 12.05.2022 / RO |
| PARCO Pflanzentröge rechteckig<br>grau, glatt, gefast, W 60 mm | Änderung: / | Geprüft: / |
| | Änderung: / | Geprüft: / |
| | Änderung: / | Geprüft: / |
| L 2000mm, B 700mm, H 600mm | Ersetzt: | |
| CREABETON<br>**CREABETON BAUSTOFF AG**<br>6221 Rickenbach LU info@creabeton-baustoff.ch<br>Telefon 0848 400 401<br>**CREABETON PRODUKTIONS AG**<br>7203 Trimmis GR | Plan-Nr: O0001_136701_76_PZ_01_01 | |

Diese Zeichnung ist geistiges Eigentum des HW und darf ohne deren Einwilligung weder kopiert, vervielfältigt, weitergegeben, noch zur Ausführung benützt werden. Art. 5 des Bundesgesetzes gegen den unlauteren Wettbewerb (UWG).