Schnitt 1-1 1:20

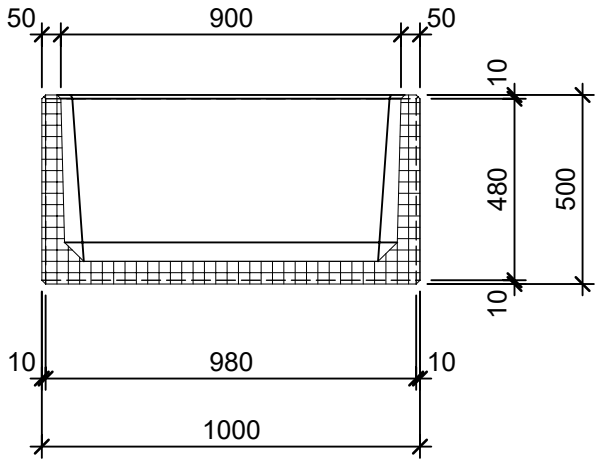

Schnitt 2-2 1:20

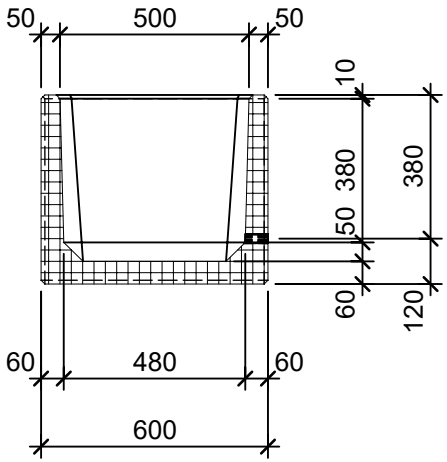

Isometrie 1:20

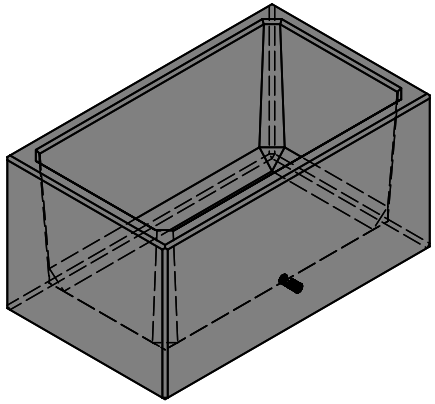

Grundriss 1:20

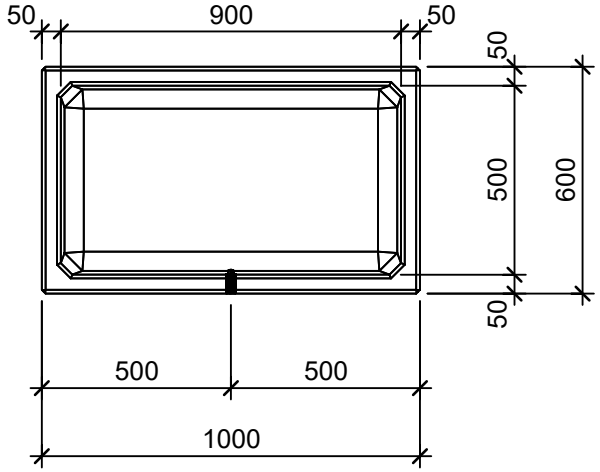

Rubrik: O0001 Art.-Nr: 124446 HW: 22	Massstab: 1:20	Format: DIN A4
Pflanzen- und Brunnentröge	Gezeichnet: 26.11.2020 / scj	Geprüft: 12.01.2021 / gch
PARCO Pflanzentröge rechteckig glatt grau, gefast W 5cm	Änderung: /	Geprüft: /
	Änderung: /	Geprüft: /
	Änderung: /	Geprüft: /
L 100cm, B 60cm, H 50cm	Ersetzt:	
CREABETON **CREABETON AG** 6221 Rickenbach LU info@creabeton.ch Telefon 0848 400 401 **STEINAG Rozloch AG** 6362 Stansstad NW	Plan-Nr: O0001_124446_22_PZ_01_01	

Diese Zeichnung ist geistiges Eigentum des HW und darf ohne deren Einwilligung weder kopiert, vervielfältigt, weitergegeben, noch zur Ausführung benützt werden. Art. 5 des Bundesgesetzes gegen den unlauteren Wettbewerb (UWG).