Ansicht 1, 1:10

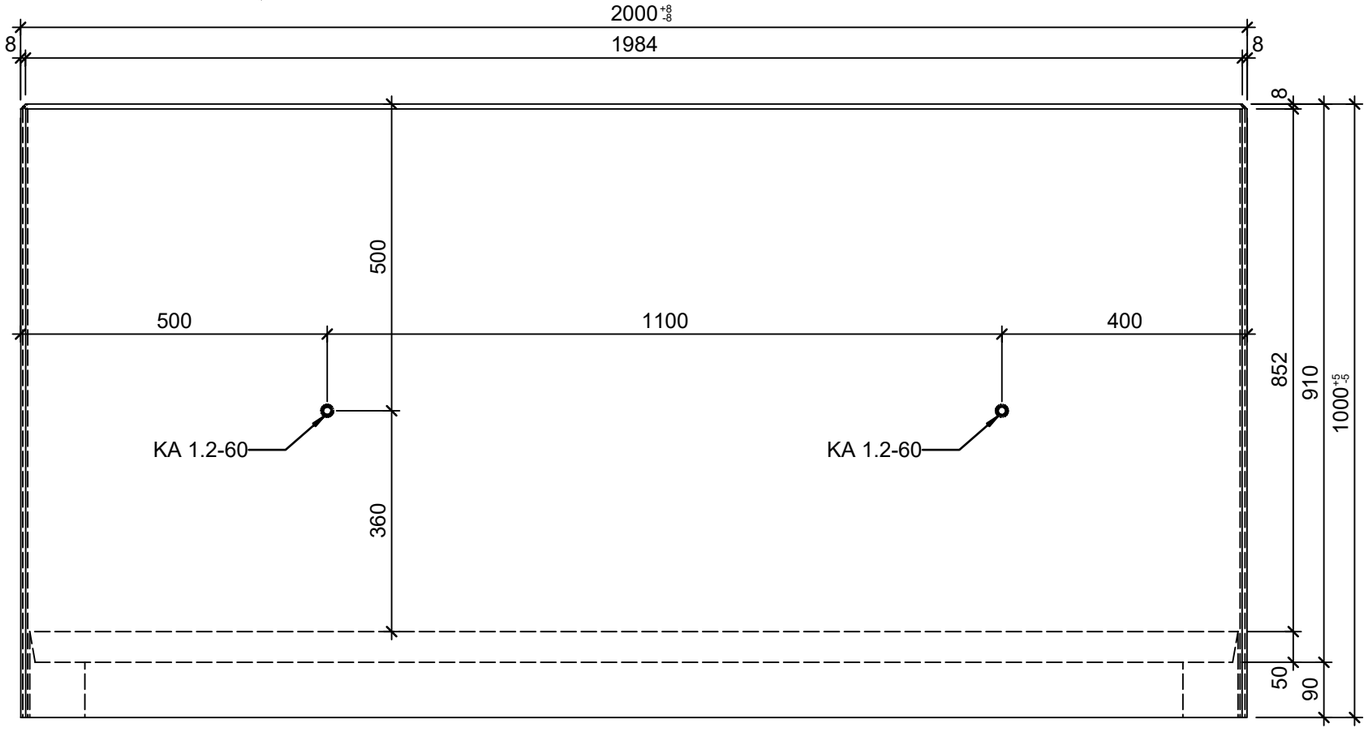

Ansicht 2, 1:10

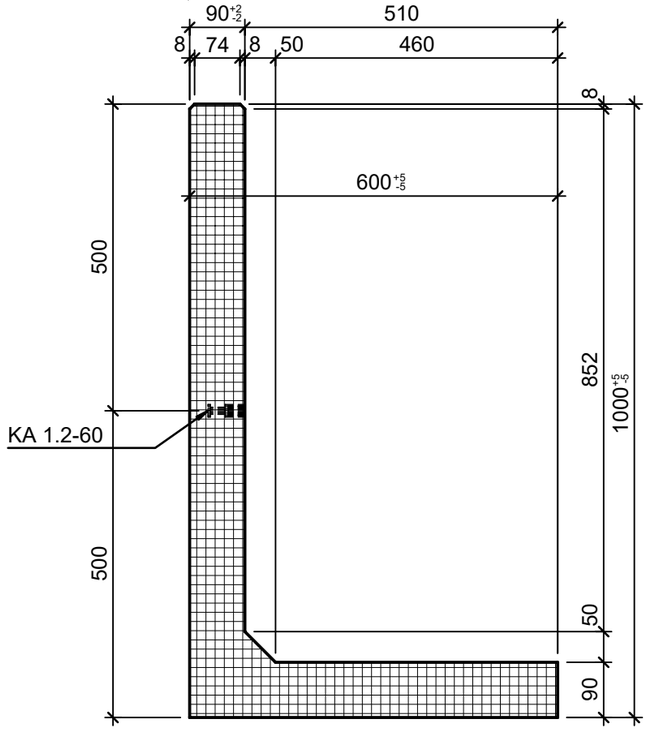

Grundriss 1:10

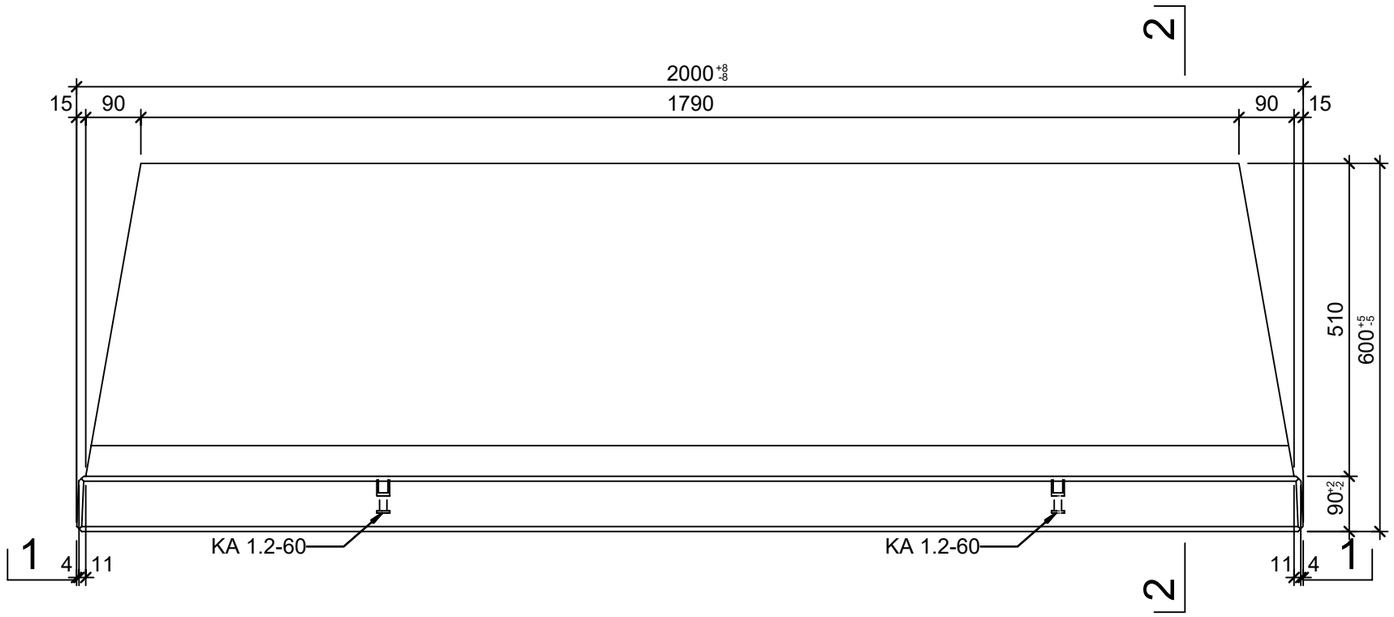

Isometrie

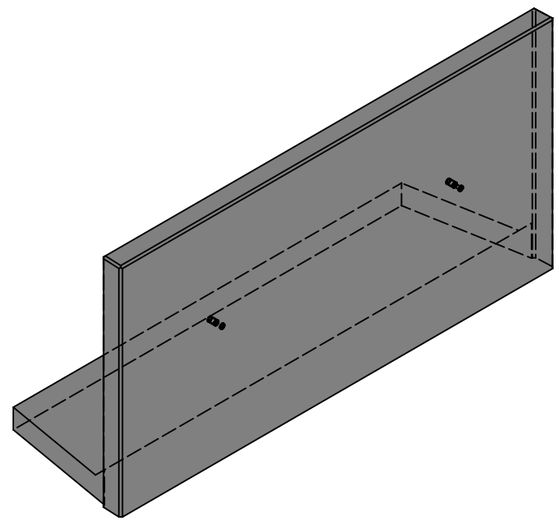

Rubrik: M8125 Art.-Nr: 134268 HW: 76	Massstab: 1:10	Format: DIN A3
Winkelplatten	Gezeichnet: 23.08.2022 / rle	Geprüft: 23.08.2022 / RO
ROZTEC® MIDI Winkelplatten grau, gestrahlt, gefast bewehrt, inkl. Versetzhülse M12	Änderung: 12.04.2023 / trg	Geprüft: 12.04.2023 / RO
	Änderung: 17.04.2023 / trg	Geprüft: 17.04.2023 / RO
	Änderung: 05.05.2023 / trg	Geprüft: 05.05.2023 / RO
L 2000mm, B 600mm, H 1000mm	Ersetzt:	
CREABETON **CREABETON AG** 6221 Rickenbach LU info@creabeton.ch Telefon 0848 400 401 **CREABETON PRODUKTIONS AG** 7203 Trimmis GR	Plan-Nr: M8125_134268_76_PZ_01_04	

Diese Zeichnung ist geistiges Eigentum des HW und darf ohne deren Einwilligung weder kopiert, vervielfältigt, weitergegeben, noch zur Ausführung benützt werden. Art. 5 des Bundesgesetzes gegen den unlauteren Wettbewerb (UWG).