Ansicht 1, 1:20

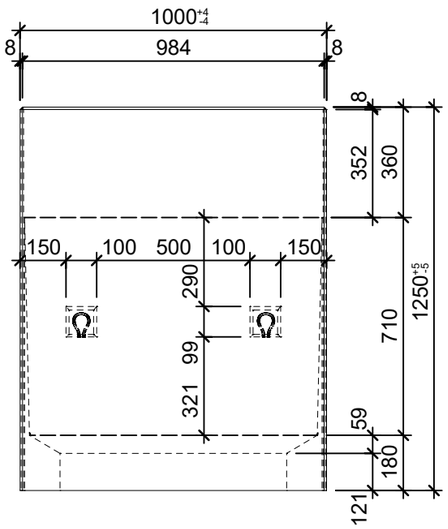

Ansicht 2, 1:20

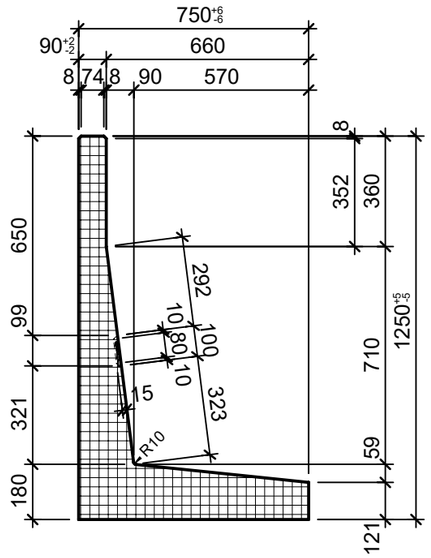

Grundriss 1:20

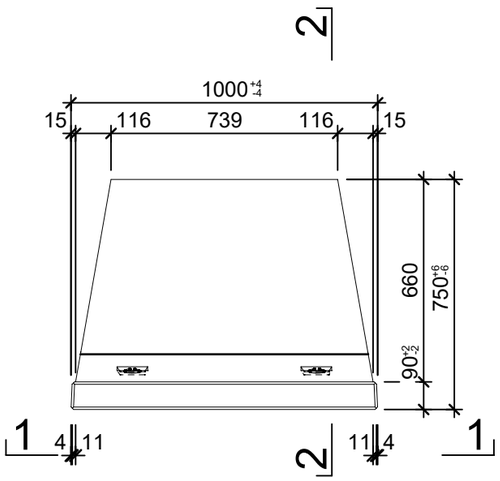

Isometrie

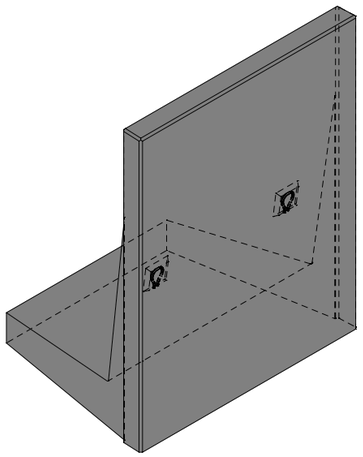

Rubrik: M8121 Art.-Nr: 100610 HW: 71	Massstab: 1:20	Format: DIN A3
Winkelplatten	Gezeichnet: 03.08.2022 / rle	Geprüft: 03.08.2022 / RO
ROZTEC® MIDI Winkelplatten grau, glatt, gefast bewehrt, inkl. Versetzschlaufe	Änderung: /	Geprüft: /
	Änderung: /	Geprüft: /
	Änderung: /	Geprüft: /
L 1000mm, B 750mm, H 1250mm	Ersetzt:	
CREABETON **CREABETON BAUSTOFF AG** 6221 Rickenbach LU info@creabeton-baustoff.ch Telefon 0848 400 401 **CREABETON PRODUKTIONS AG** 5201 Brugg AG	Plan-Nr: M8121_100610_71_PZ_01_01	

Diese Zeichnung ist geistiges Eigentum des HW und darf ohne deren Einwilligung weder kopiert, vervielfältigt, weitergegeben, noch zur Ausführung benützt werden. Art. 5 des Bundesgesetzes gegen den unlauteren Wettbewerb (UWG).