Ansicht 1, 1:10

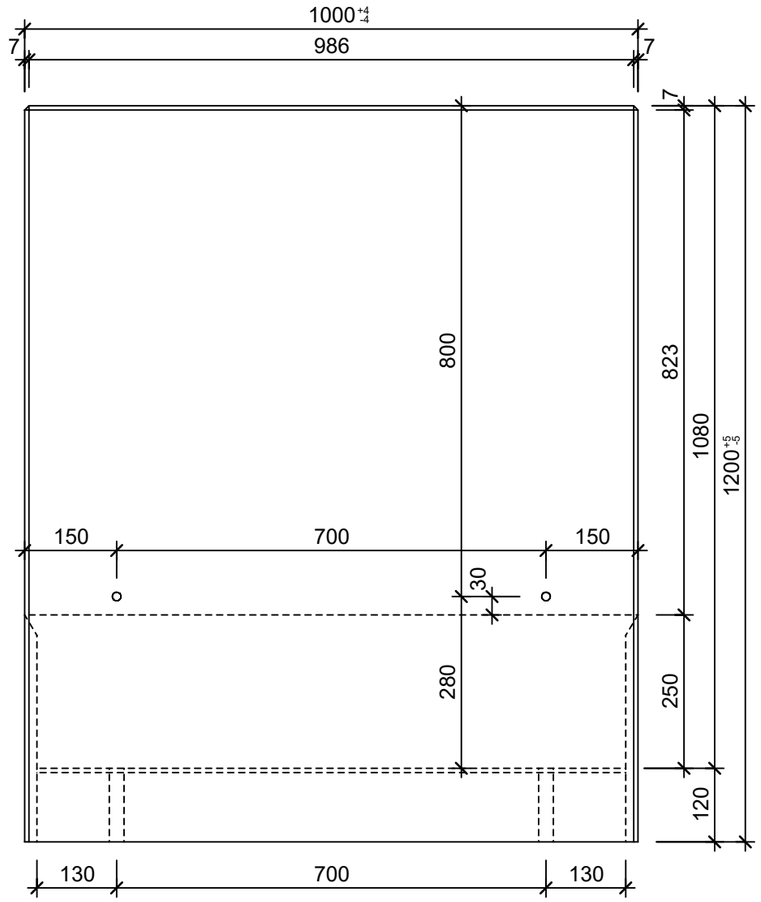

Schnitt 2, 1:10

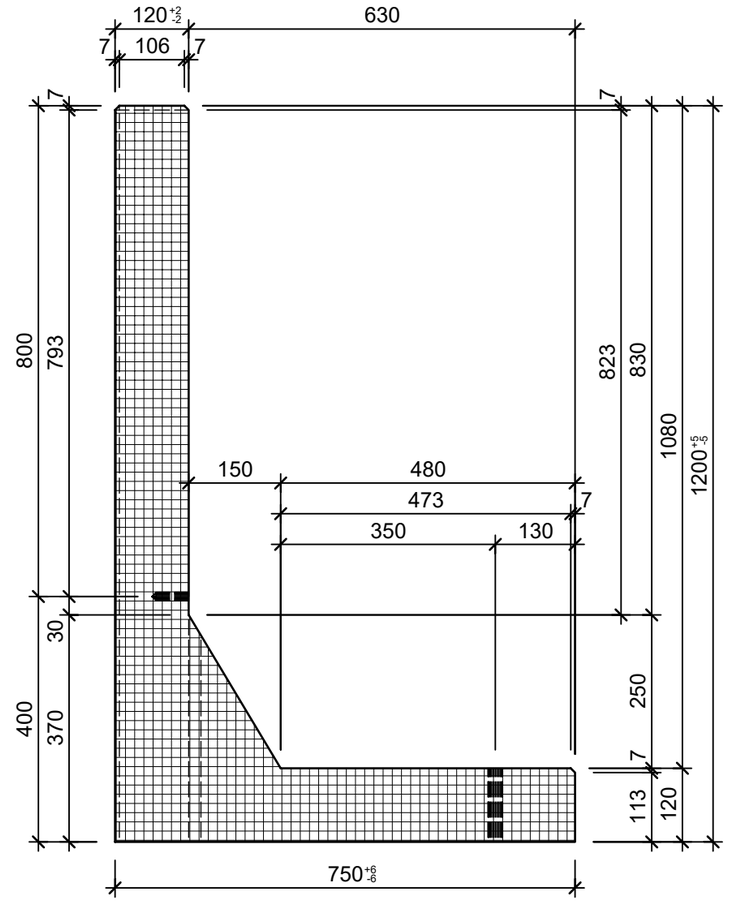

Grundriss 1:10

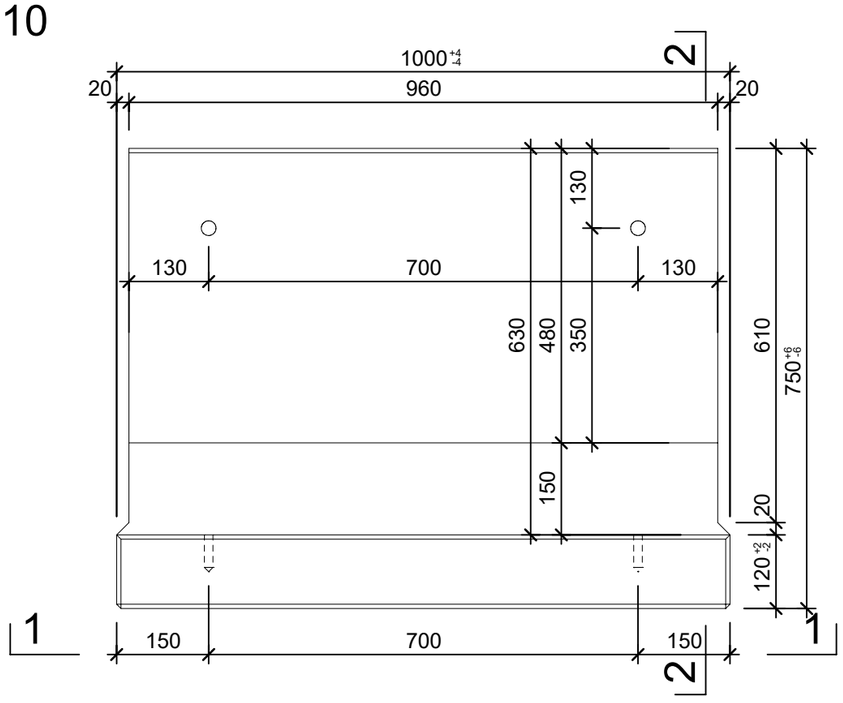

Isometrie

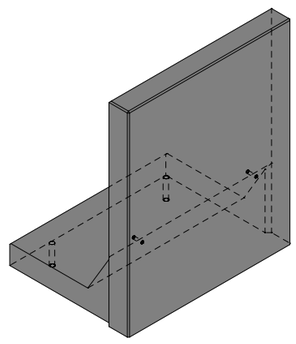

Rubrik: M8115 Art.-Nr: 104826 HW: 76	Massstab: 1:10	Format: A3
Winkelplatten	Gezeichnet: 28.03.2023 / rle	Geprüft: 28.03.2023 / RO
TRIPLA Winkelplatten Typ 12.81 grau, gestrahlt, gefast, bewehrt	Änderung: /	Geprüft: /
	Änderung: /	Geprüft: /
	Änderung: /	Geprüft: /
L 1000mm, B 750mm, H 1200mm	Ersetzt:	
CREABETON **CREABETON AG** 6221 Rickenbach LU info@creabeton.ch Telefon 0848 400 401 **CREABETON PRODUKTIONS AG** 7203 Trimmis GR	Plan-Nr: M8115_104826_76_PZ_01_01	

Diese Zeichnung ist geistiges Eigentum des HW und darf ohne deren Einwilligung weder kopiert, vervielfältigt, weitergegeben, noch zur Ausführung benützt werden. Art. 5 des Bundesgesetzes gegen den unlauteren Wettbewerb (UWG).