## Schnitt 1-1, 1:20

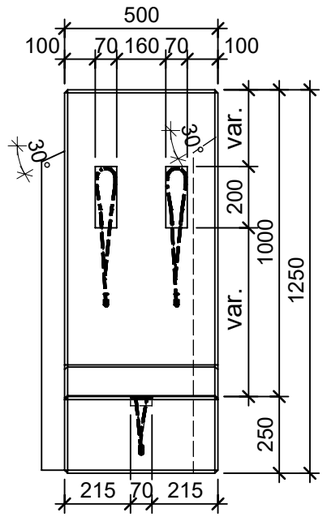


## Schnitt 2-2, 1:20

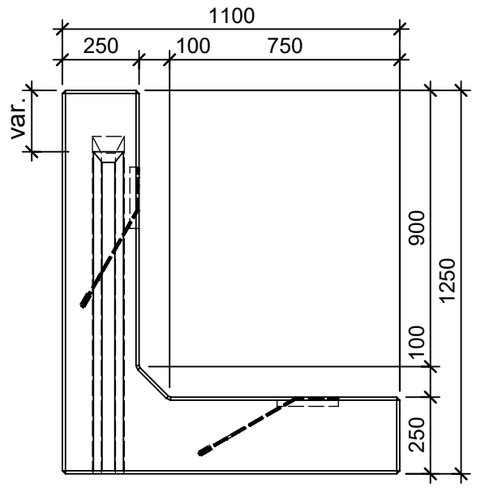


## Isometrie

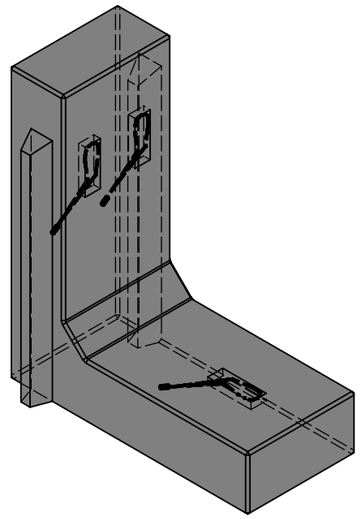

## Grundriss, 1:20

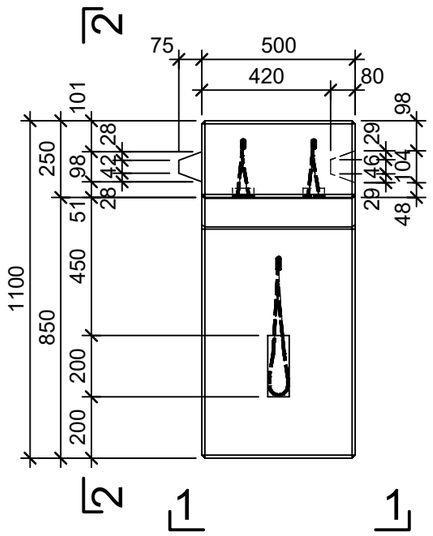


| | | |
|---|---|---|
| Rubrik: M8011 Art.-Nr: 107374 HW: 21 | Massstab: 1:20 | Format: DIN A3 |
| Winkelplatten | Gezeichnet: 05.07.2021 / san | Geprüft: 05.07.2021 / our |
| GRANDE Winkelplatten<br>mit Nut + Kamm<br>grau, glatt, gefast, bewehrt, W 25cm | Änderung: / | Geprüft: / |
| | Änderung: | Geprüft: |
| | Änderung: | Geprüft: |
| L 500mm, B 1100mm, H 1250mm | Ersetzt: | |
| CREABETON<br>**CREABETON BAUSTOFF AG**<br>6221 Rickenbach LU info@creabeton-baustoff.ch<br>Telefon 0848 400 401<br>**Sebastian Müller AG**<br>6221 Rickenbach LU | Plan-Nr: M8011_107374_21_PZ_01_01 | |

Diese Zeichnung ist geistiges Eiegntum des HW und darf ohne deren Einwilligung weder kopiert, vervielfältigt, weitergegeben, noch zur Ausführung benützt werden. Art. 5 des Bundesgesetzes gegen den unlauteren Wettbewerb (UWG).