Ansicht 1-1, 1:10

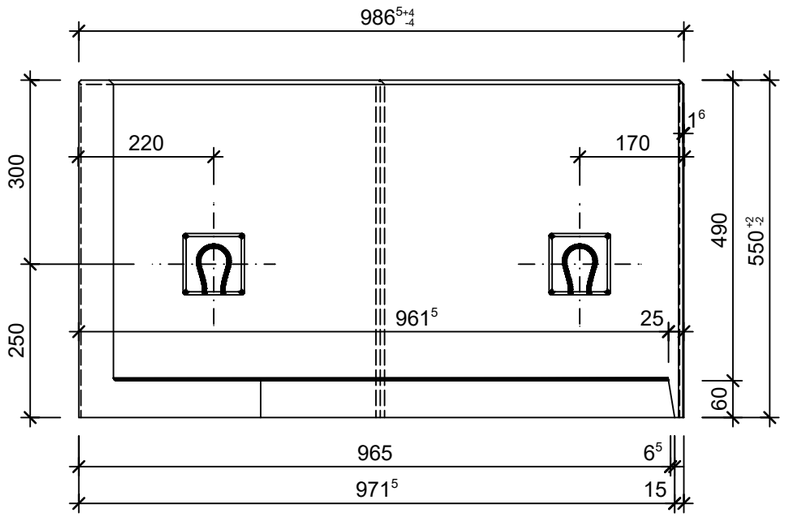

Schnitt 2-2, 1:10

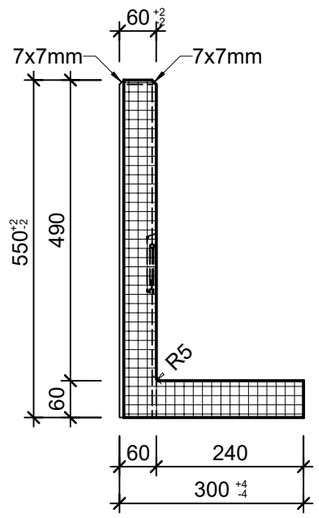

Detail A, 1:2

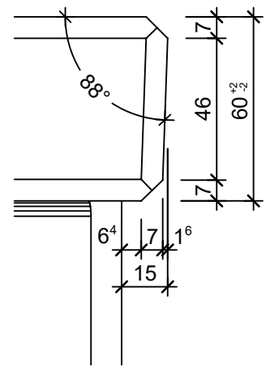

Grundriss, 1:10

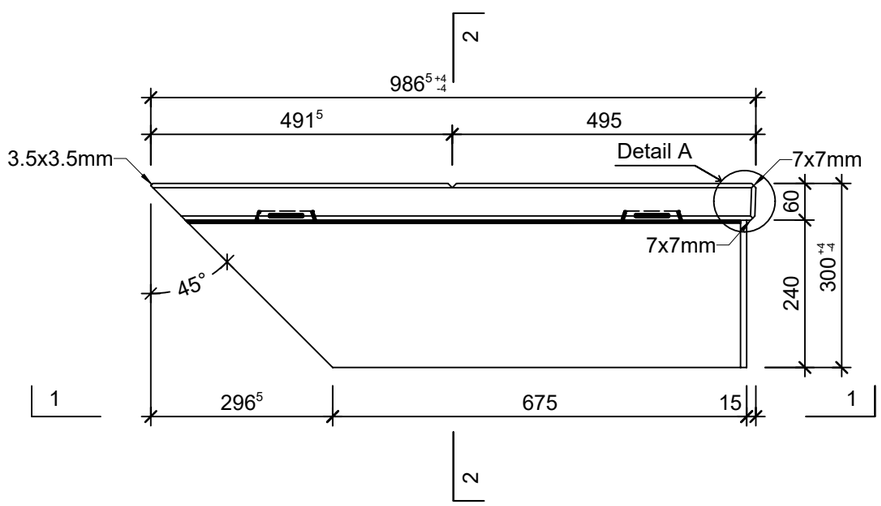

Isometrie

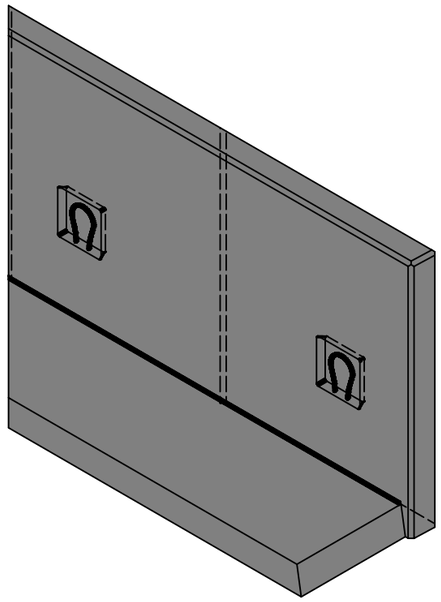

Rubrik: M8008 Art.-Nr: 126908 HW: 11	Massstab: 1:2/10	Format: DIN A3
Winkelplatten / Mauerscheiben	Gezeichnet: 24.04.2025 / TiFa	Geprüft: 24.04.2025 / JiBe
EXACTA LIGHT Winkelplatte Eckstück links Typ 1 grau glatt gefast bewehrt	Änderung: /	Geprüft: /
	Änderung: /	Geprüft: /
	Änderung: /	Geprüft: /
L 990mm, B 300mm, H 550mm, W 60mm	Ersetzt:	
CREABETON **CREABETON AG** 6221 Rickenbach LU info@creabeton.ch Telefon 0848 400 401 **CREABETON MATÉRIAUX AG** 3250 Lyss BE	Plan-Nr: M8008_126908_11_PZ_01_01	

Diese Zeichnung ist geistiges Eigentum des HW und darf ohne deren Einwilligung weder kopiert, vervielfältigt, weitergegeben, noch zur Ausführung benützt werden. Art. 5 des Bundesgesetzes gegen den unlauteren Wettbewerb (UWG).