Ansicht 1, 1:10

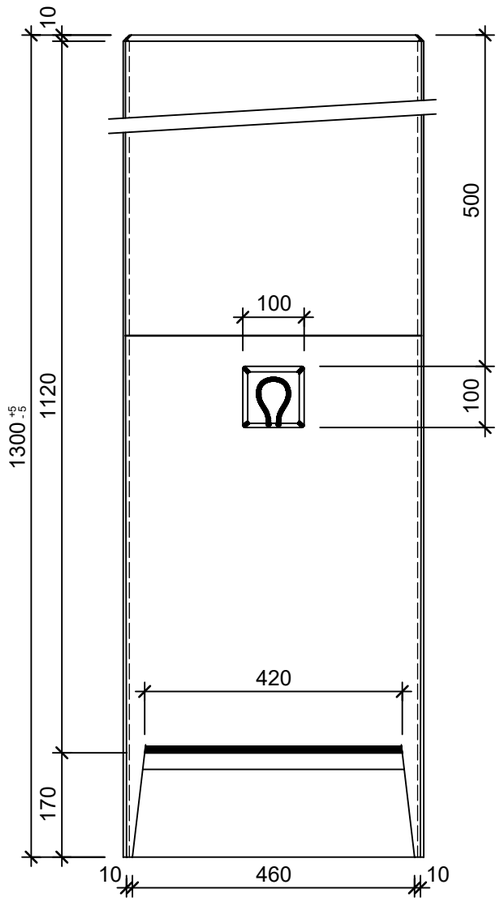

Ansicht 2, 1:10

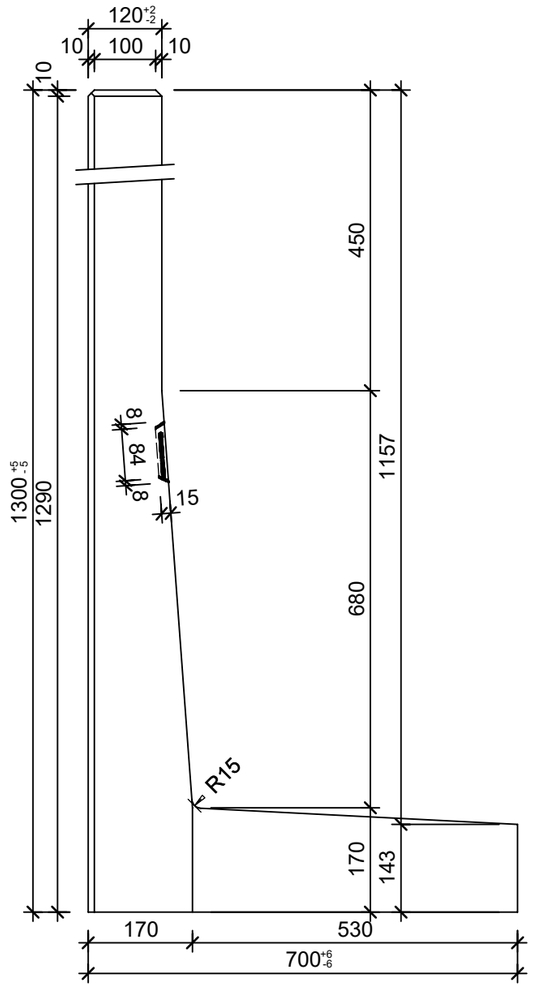

Ansicht 3, 1:10

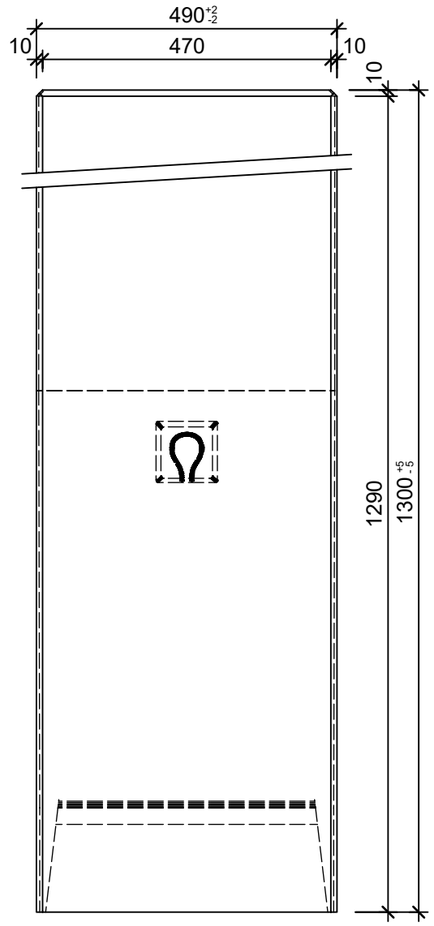

Grundriss , 1:10

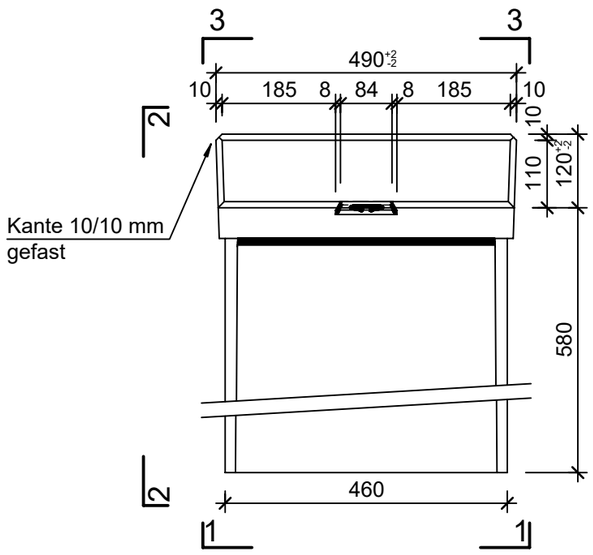

Isometrie

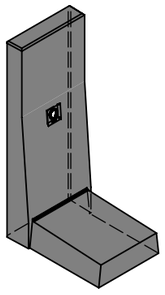

Rubrik: M8005 Art.-Nr: 133459 HW: 71	Massstab: 1:10	Format: DIN A3
Winkelplatten gestrahlt	Gezeichnet: 05.07.2022 / rle	Geprüft: 05.07.2022 / RO
EXACTA Winkelplatte Typ 2 bewehrt, grau, gestrahlt, gefast inkl. Versetzschlaufen	Änderung: 22.07.2021 / hg	Geprüft: /
	Änderung: 21.12.2022 / trg	Geprüft: 21.12.2022 / RO
	Änderung: /	Geprüft: /
L 490 mm, B 700 mm, H 1300 mm	Ersetzt:	
CREABETON **CREABETON BAUSTOFF AG** 6221 Rickenbach LU info@creabeton-baustoff.ch Telefon 0848 400 401 **CREABETON PRODUKTIONS AG** 5201 Brugg AG	Plan-Nr: M8005_133459_71_PZ_01_03	

Diese Zeichnung ist geistiges Eigentum des HW und darf ohne deren Einwilligung weder kopiert, vervielfältigt, weitergegeben, noch zur Ausführung benützt werden. Art. 5 des Bundesgesetzes gegen den unlauteren Wettbewerb (UWG).