Schnitt 1-1, 1:10

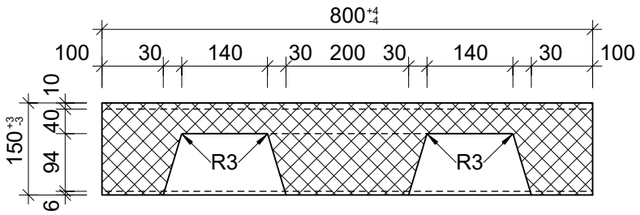

Schnitt 2-2, 1:10

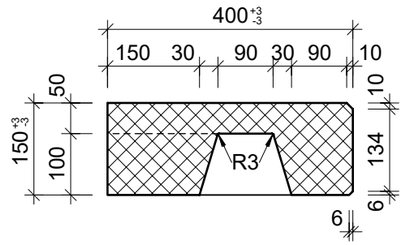

Grundriss, 1:10

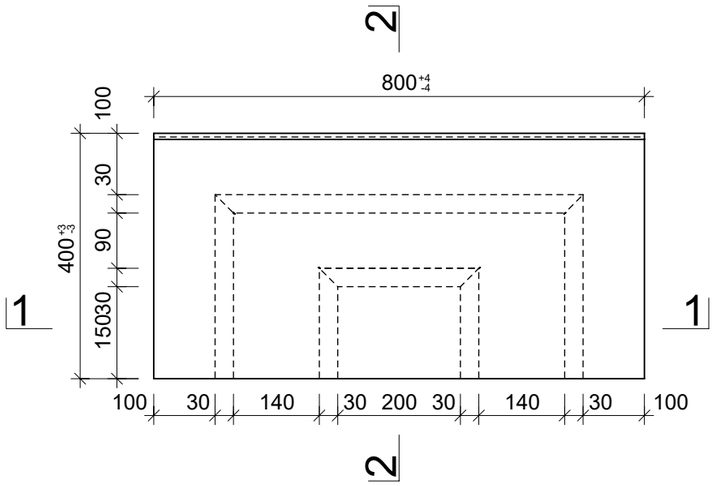

Isometrie, 1:10

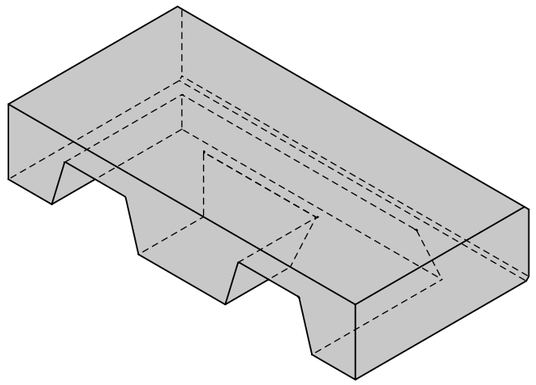

Rubrik: L1001 Art.-Nr: 112333 HW: 76	Massstab: 1:10	Format: DIN A3
Blockstufen	Gezeichnet: 03.02.2022 / JCD	Geprüft: 03.02.2022 / RO
PARCO® Blockstufen gefast gestrahlt anthrazit, gestrahlt, Trittkante gefast B 40 cm, H 15 cm	Änderung: 06.04.2023 / trg	Geprüft: 06.04.2023 / RO
	Änderung: /	Geprüft: /
	Änderung: /	Geprüft: /
L 800mm, B 400mm, H 150mm	Ersetzt:	
CREABETON **CREABETON AG** 6221 Rickenbach LU info@creabeton.ch Telefon 0848 400 401 **CREABETON PRODUKTIONS AG** 7203 Trimmis GR	Plan-Nr: L1001_112333_76_PZ_01_02	

Diese Zeichnung ist geistiges Eigentum des HW und darf ohne deren Einwilligung weder kopiert, vervielfältigt, weitergegeben, noch zur Ausführung benützt werden. Art. 5 des Bundesgesetzes gegen den unlauteren Wettbewerb (UWG).