Grundriss, 1:5

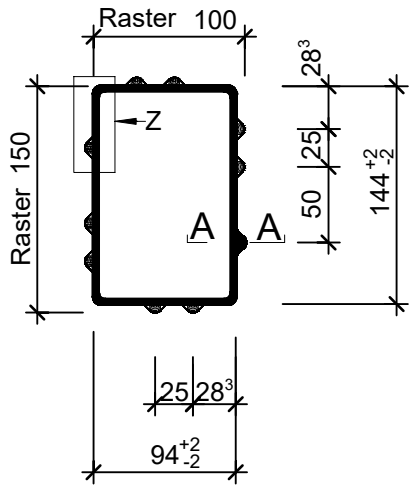

Schnitt A-A, 1:2

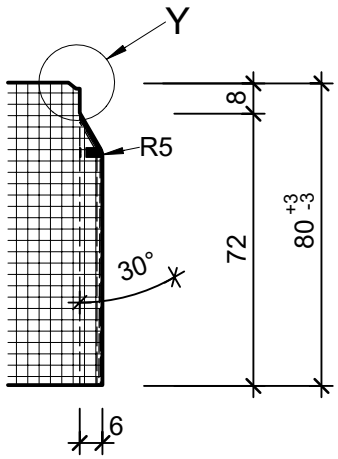

Detail Z, 1:2

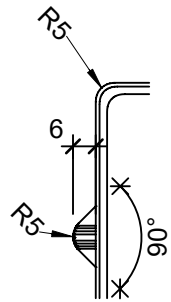

Isometrie, 1:10

Ausgleichstein
nur in Kombination mit L 20 - 40cm erhältlich

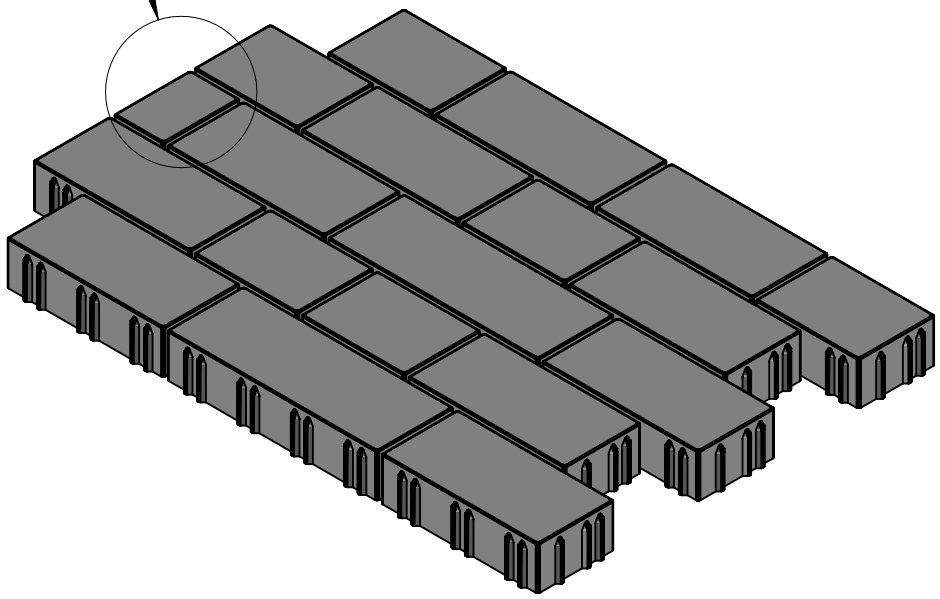

Detail Y, 1:1

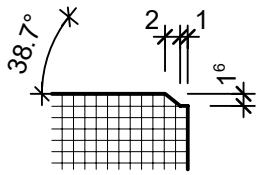

Rubrik: J4022 Art.-Nr: 110813 HW: 73	Massstab: 1:5	Format: DIN A4
Oekosteine	Gezeichnet: 28.03.2023 / sge	Geprüft: 28.03.2023 / htr
RAINA DRAIN Ökostein anthrazit, glatt, fein gefast, H 8cm mit Nockenverbund 6mm	Änderung: /	Geprüft: /
	Änderung: /	Geprüft: /
	Änderung: /	Geprüft: /
L 100mm B 150mm H 80mm	Ersetzt:	
CREABETON **CREABETON AG** 6221 Rickenbach LU info@creabeton.ch Telefon 0848 400 401 **CREABETON PRODUKTIONS AG** 9230 Flawil SG	Plan-Nr: J4022_110813_73_PZ_01_01	

Diese Zeichnung ist geistiges Eigentum des HW und darf ohne deren Einwilligung weder kopiert, vervielfältigt, weitergegeben, noch zur Ausführung benützt werden. Art. 5 des Bundesgesetzes gegen den unlauteren Wettbewerb (UWG).