Ansicht 1-1, 1:20

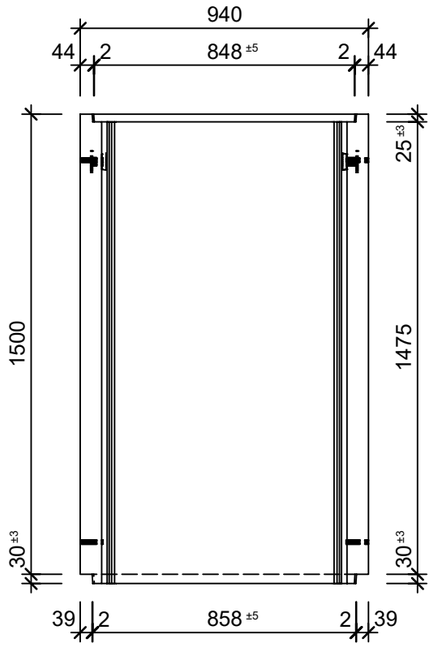

Schnitt 2-2, 1:20

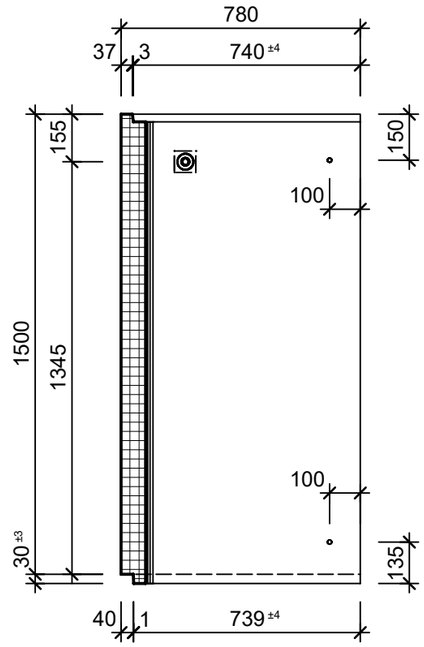

Grundriss, 1:10

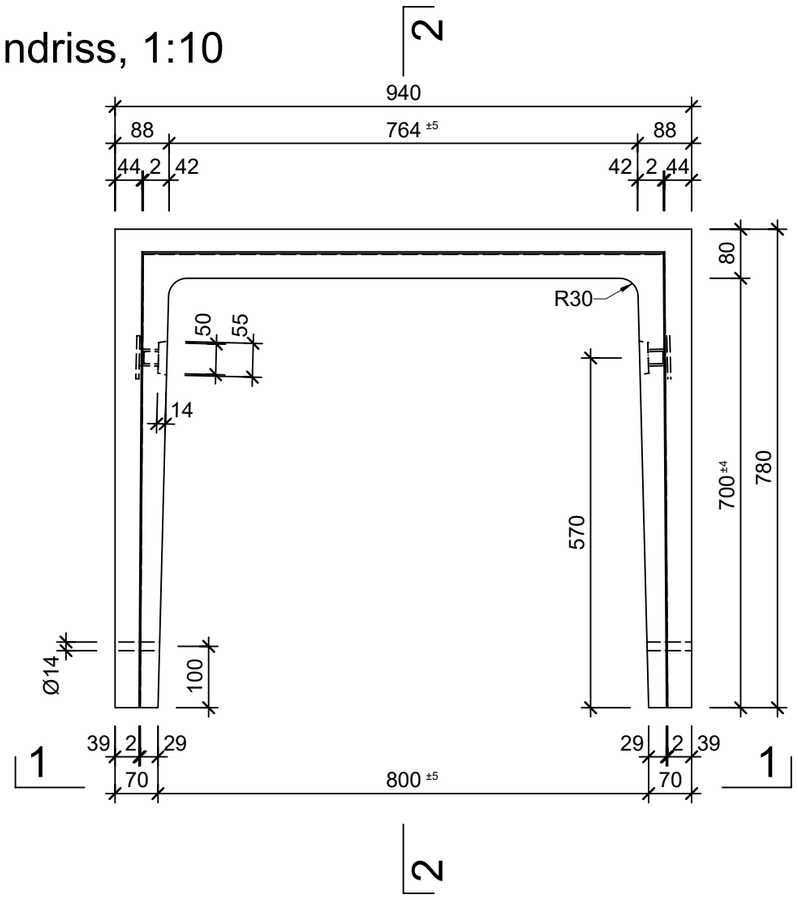

Isometrie

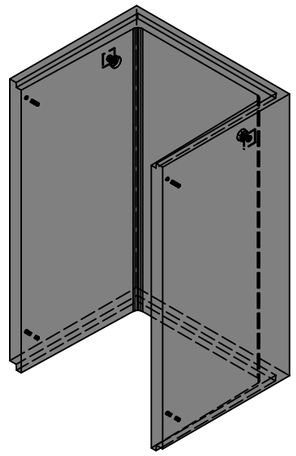

Rubrik: H3001 Art.-Nr: 109017 HW: 11	Massstab: 1:10/20	Format: DIN A3
Schutzbauten	Gezeichnet: 26.06.2025 / TiFa	Geprüft: 26.06.2025 / JiBe
Schutzraumlichtschacht LW 80 x 70 bewehrt bis 1 bar (atü)	Änderung: /	Geprüft: /
	Änderung: /	Geprüft: /
	Änderung: /	Geprüft: /
L 800mm, S 700mm, H 1500mm, W 70mm	Ersetzt:	
CREABETON **CREABETON AG** 6221 Rickenbach LU info@creabeton.ch Telefon 0848 400 401 **CREABETON MATÉRIAUX AG** 3250 Lyss BE	Plan-Nr: H3001_109017_11_PZ_01_01	

Diese Zeichnung ist geistiges Eigentum des HW und darf ohne deren Einwilligung weder kopiert, vervielfältigt, weitergegeben, noch zur Ausführung benützt werden. Art. 5 des Bundesgesetzes gegen den unlauteren Wettbewerb (UWG).