Ansicht 1, 1:2

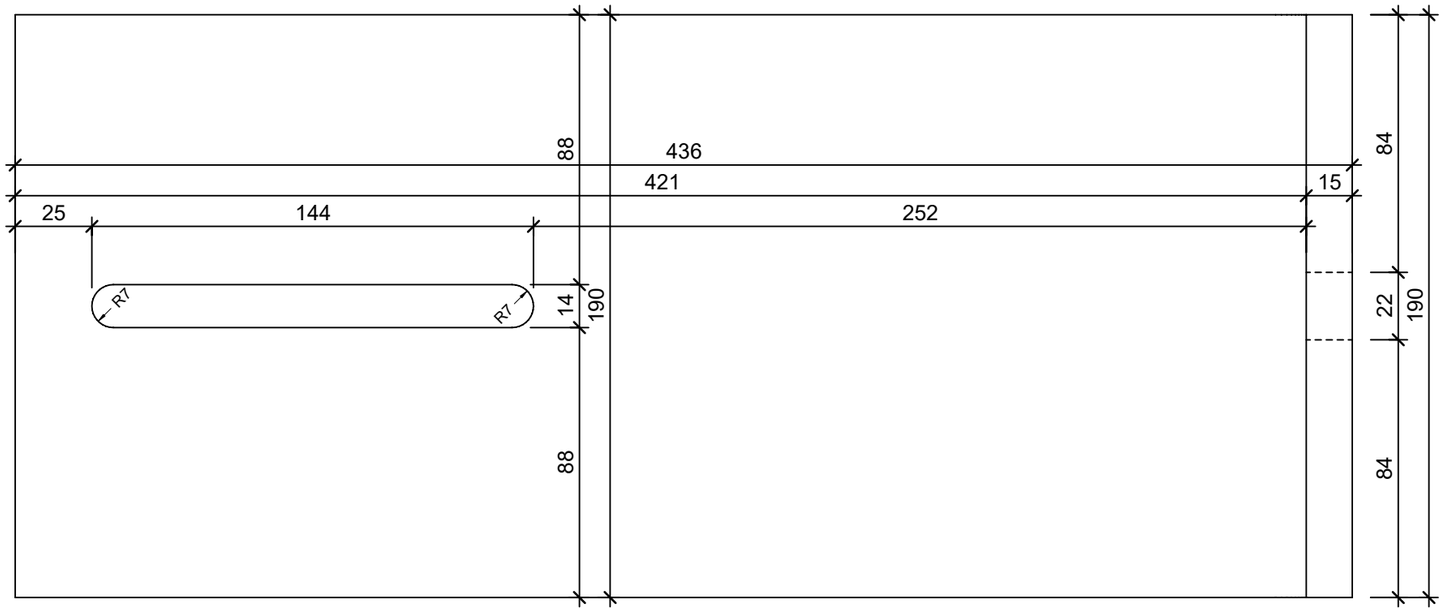

Ansicht 2, 1:2

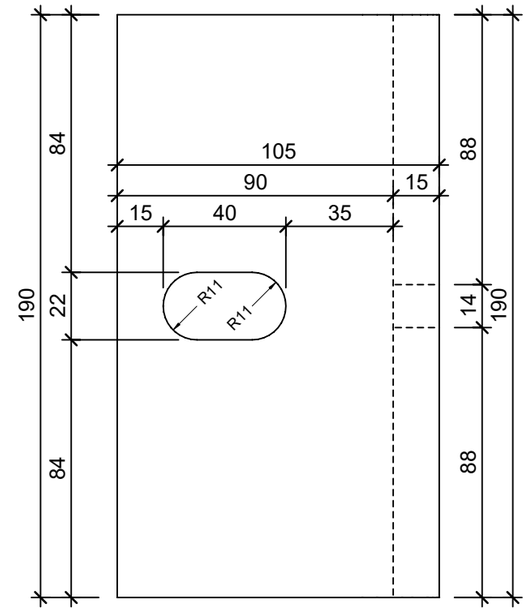

Grundriss 1:2

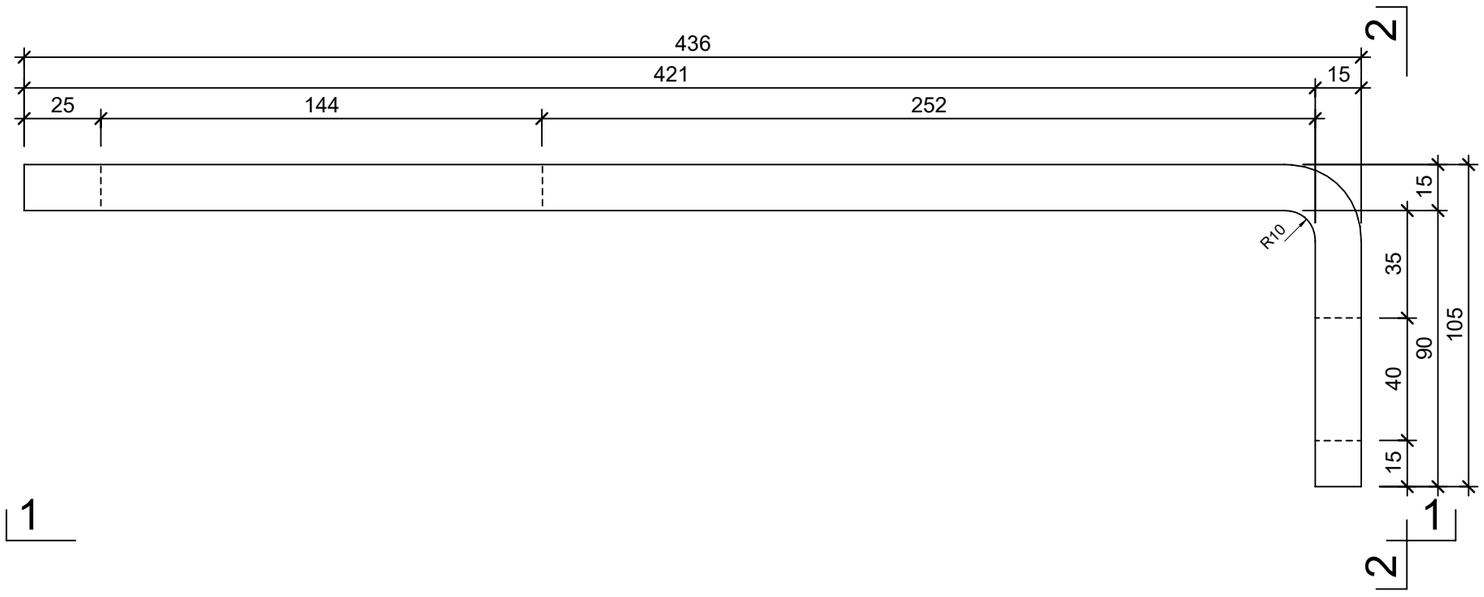

Isometrie

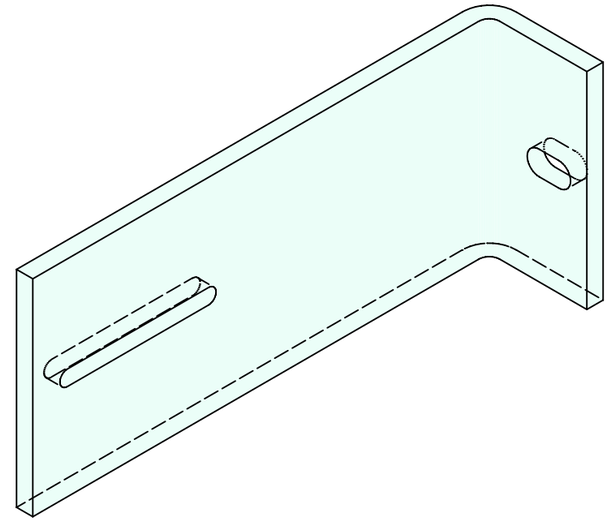

Rubrik: H2030 Art.-Nr: 138683 HW: 99	Massstab: 1:2	Format: A3
Befestigungswinkel zu Lichtschächten	Gezeichnet: 23.09.2022 / rle	Geprüft: 23.09.2022 / RO
Befestigungswinkel Typ 30 für Montage mit Aussendämmung	Änderung: 04.10.2022 / rle	Geprüft: 04.10.2022 / RO
	Änderung: /	Geprüft: /
	Änderung: /	Geprüft: /
L 436mm, B 105mm, H 190mm, W 15mm	Ersetzt:	
CREABETON **CREABETON AG** 6221 Rickenbach LU info@creabeton.ch Telefon 0848 400 401 **CREABETON PRODUKTIONS AG** 5201 Brugg AG	Plan-Nr: H2030_138683_99_PZ_01_02	

Diese Zeichnung ist geistiges Eigentum des HW und darf ohne deren Einwilligung weder kopiert, vervielfältigt, weitergegeben, noch zur Ausführung benützt werden. Art. 5 des Bundesgesetzes gegen den unlauteren Wettbewerb (UWG).