Schnitt 1-1, 1:25

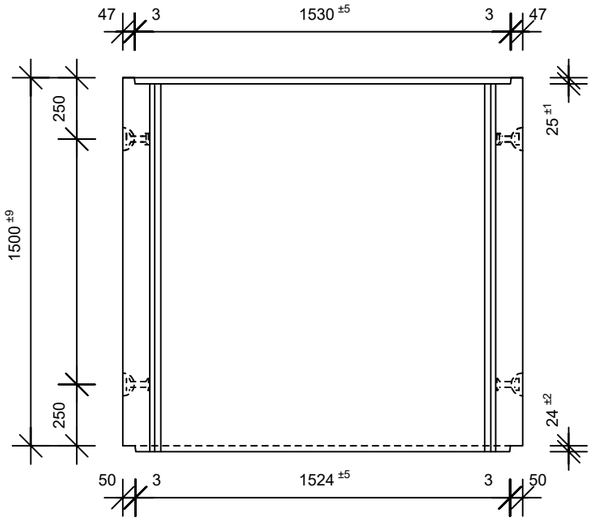

Schnitt 2-2, 1:25

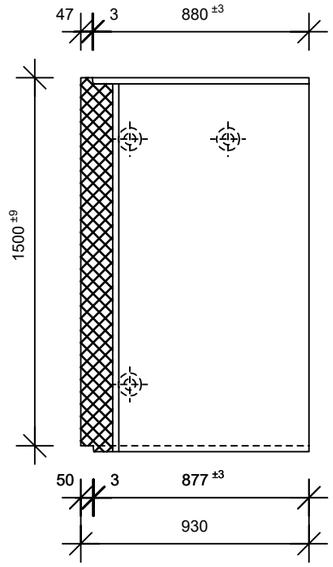

Grundriss, 1:25

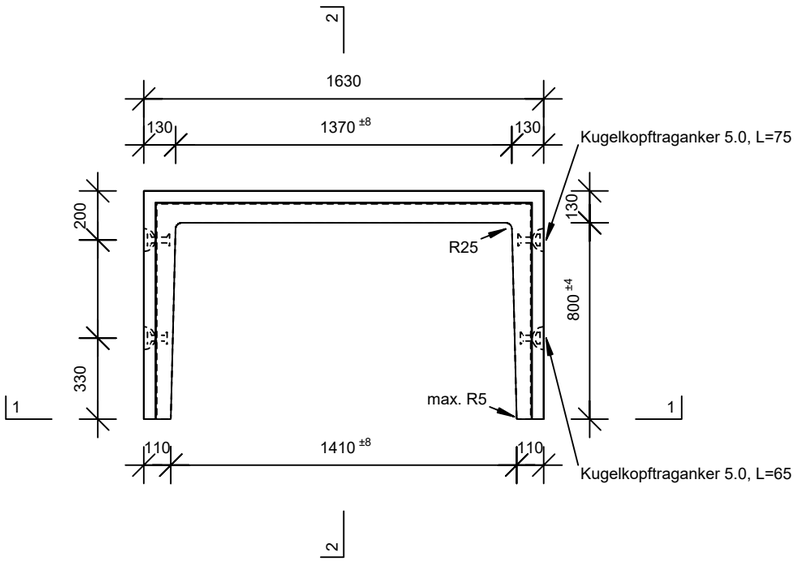

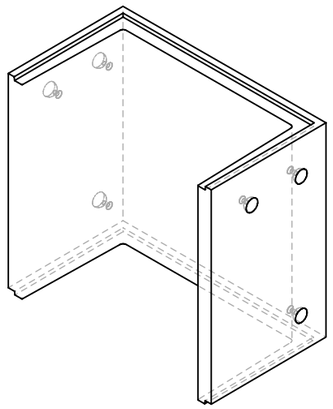

Rubrik: H2015 Art.-Nr: 131247 HW: 71	Maßstab: 1:25	Format: DIN A3
Speziallichtschächte	Gezeichnet: 06.05.2022/JCD	Geprüft:
Speziallichtschacht bewehrt LW 140 x 80 cm	Änderung:	Geprüft:
	Änderung:	Geprüft:
	Änderung:	Geprüft:
L 1400 mm, S 800 mm, H 1500 mm, W 130 mm	Ersetzt:	
CREABETON **CREABETON BAUSTOFF AG** 6221 Rickenbach LU info@creabeton-baustoff.ch Telefon 0848 400 401 **CREABETON PRODUKTIONS AG** 7203 Trimmis GR	Plan-Nr: H2015_131247_71_PZ_01_01	

Diese Zeichnung ist geistiges Eigentum des HW und darf ohne deren Einwilligung weder kopiert, vervielfältigt, weitergegeben, noch zur Ausführung benützt werden. Art. 5 des Bundesgesetzes gegen den unlauteren Wettbewerb (UWG).