## Ansicht 1-1, 1:25

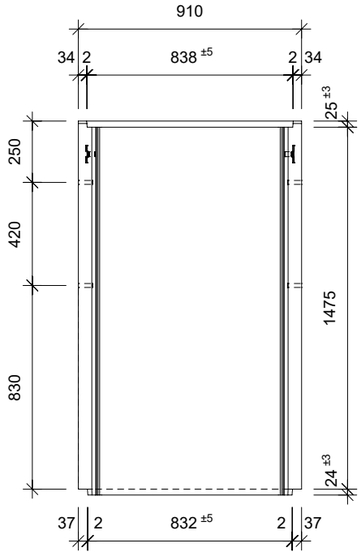


## Schnitt 2-2, 1:25

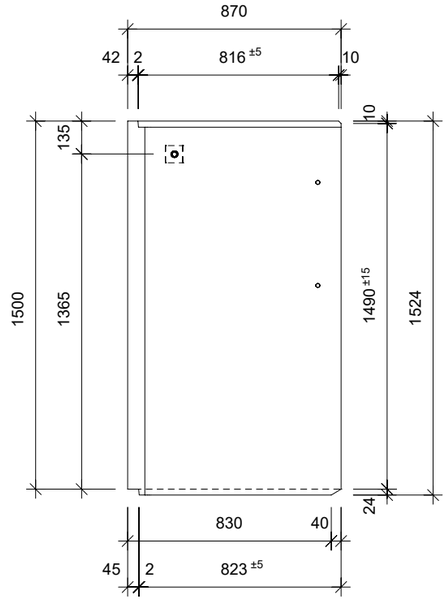


## Isometrie

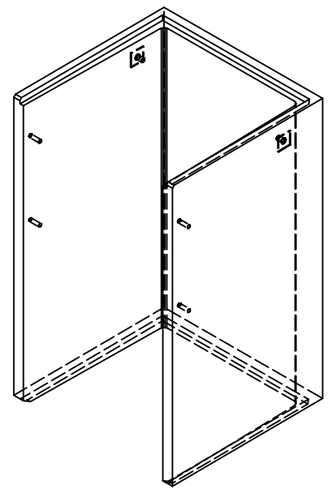

## Grundriss, 1:25

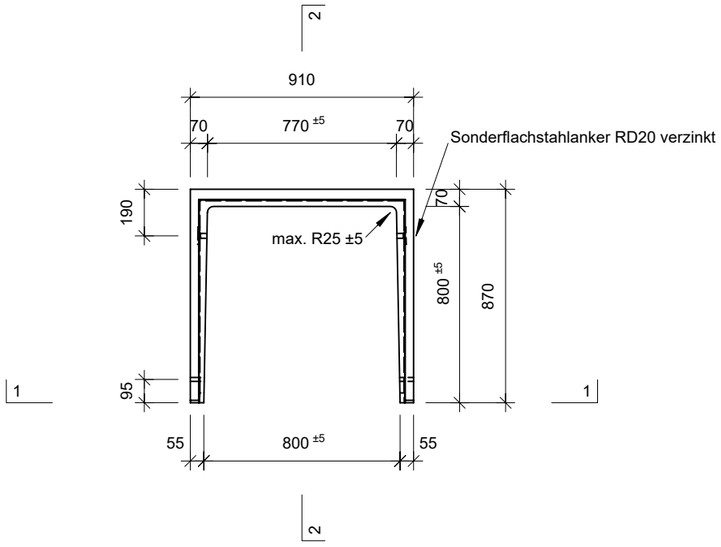


| | | |
|---|---|---|
| Rubrik: H2001 Art.-Nr: 123251 HW: 11 | Massstab: 1:25 | Format: DIN A3 |
| Lichtschacht | Gezeichnet: 22.04.2025/JCD | Geprüft: 22.04.2025/jibe/hawü |
| Lichtschacht bewehrt<br>LW 80 x 80 cm | Änderung: | Geprüft: |
| | Änderung: | Geprüft: |
| | Änderung: | Geprüft: |
| L 810 mm, B 800 mm, H 1500 mm | Ersetzt: | |
| CREABETON **CREABETON BAUSTOFF AG**<br>6221 Rickenbach LU info@creabeton-baustoff.ch<br>Telefon 0848 400 401<br>**CREABETON MATERIAUX AG**<br>3646 Einigen BE | Plan-Nr: H2001_123251_11_PZ_01_01 | |

Diese Zeichnung ist geistiges Eigentum des HW und darf ohne deren Einwilligung weder kopiert, vervielfältigt, weitergegeben, noch zur Ausführung benützt werden. Art. 5 des Bundesgesetzes gegen den unlauteren Wettbewerb (UWG).