Ansicht 1-1, 1:25

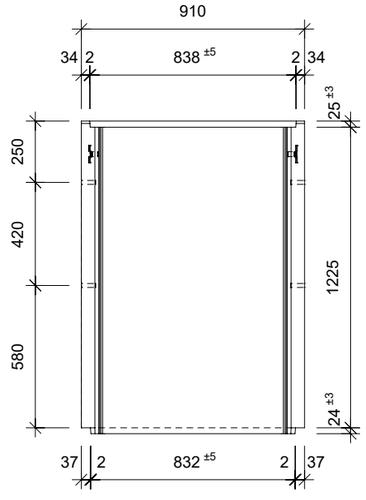

Schnitt 2-2, 1:25

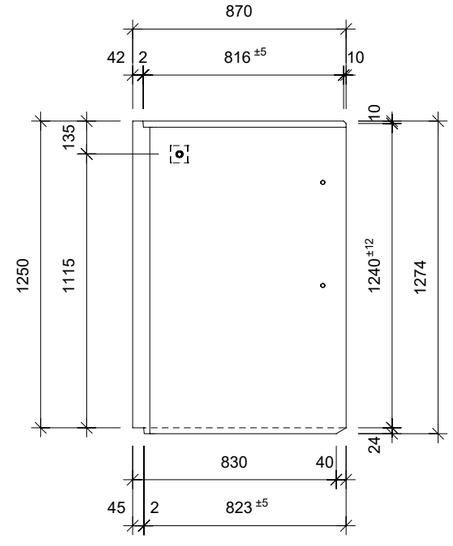

Grundriss, 1:25

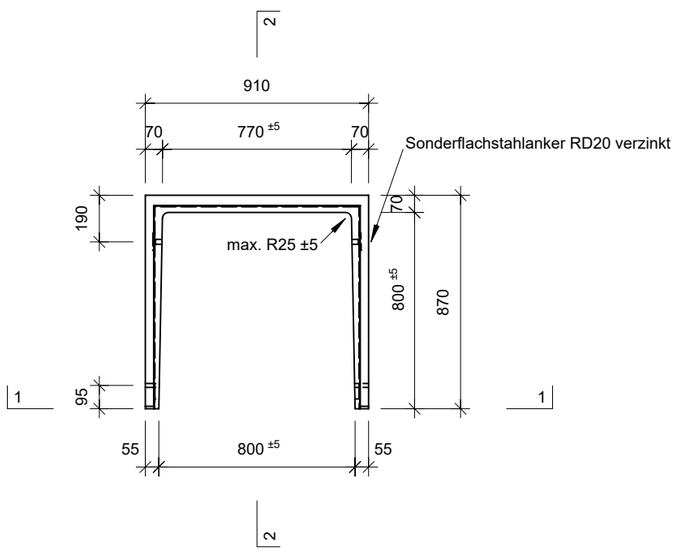

Isometrie

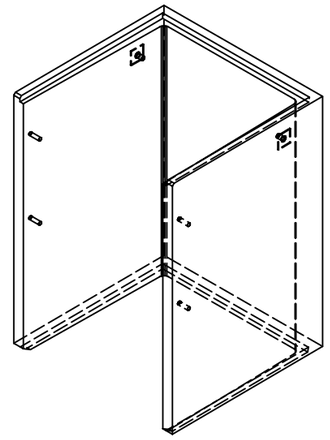

Rubrik: H2001 Art.-Nr: 103803 HW: 11	Massstab: 1:25	Format: DIN A3
Lichtschacht	Gezeichnet: 22.04.2025/JCD	Geprüft: 22.04.2025/jibe/hawü
Lichtschacht bewehrt LW 80 x 80 cm	Änderung:	Geprüft:
	Änderung:	Geprüft:
	Änderung:	Geprüft:
L 810 mm, B 800 mm, H 1250 mm	Ersetzt:	
CREABETON **CREABETON BAUSTOFF AG** 6221 Rickenbach LU info@creabeton-baustoff.ch Telefon 0848 400 401 **CREABETON MATERIAUX AG** 3646 Einigen BE	Plan-Nr: H2001_103803_11_PZ_01_01	

Diese Zeichnung ist geistiges Eigentum des HW und darf ohne deren Einwilligung weder kopiert, vervielfältigt, weitergegeben, noch zur Ausführung benützt werden. Art. 5 des Bundesgesetzes gegen den unlauteren Wettbewerb (UWG).