Grundriss, 1:20

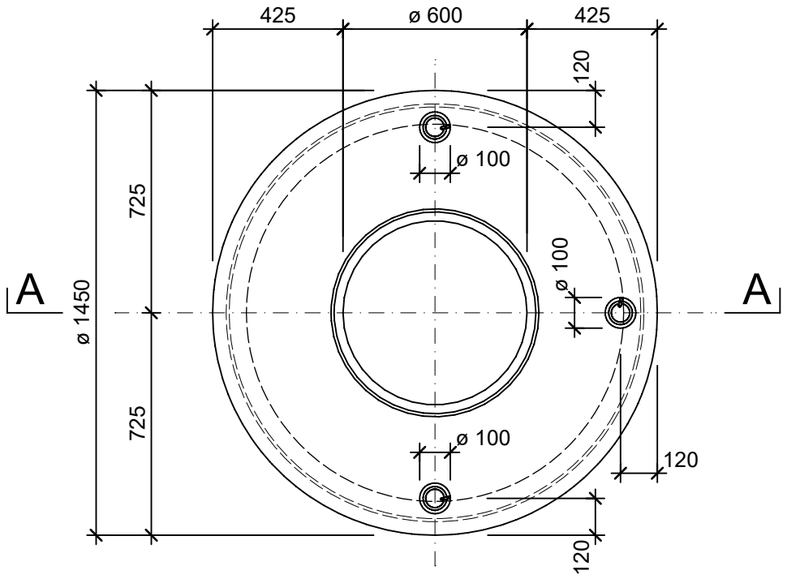

Isometrie, 1:20

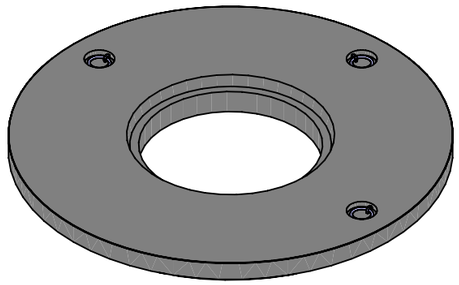

Detail 1, 1:5

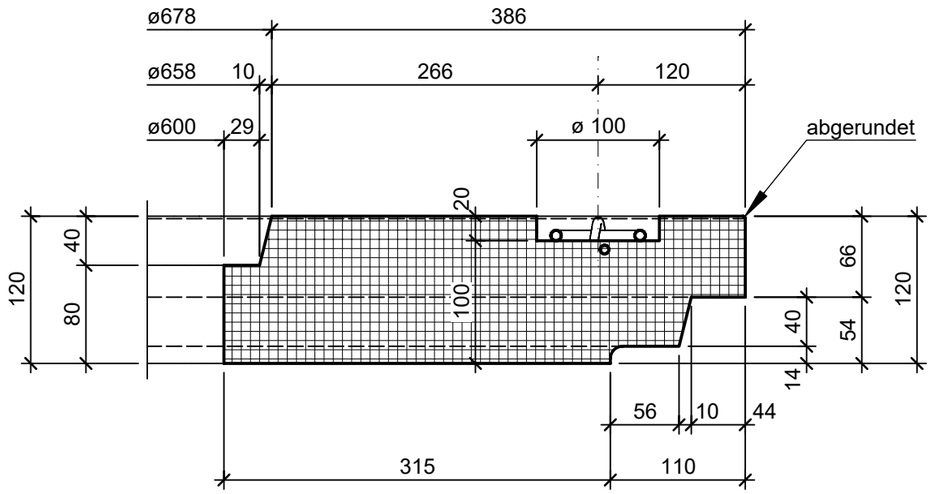

Schnitt A - A, 1:20

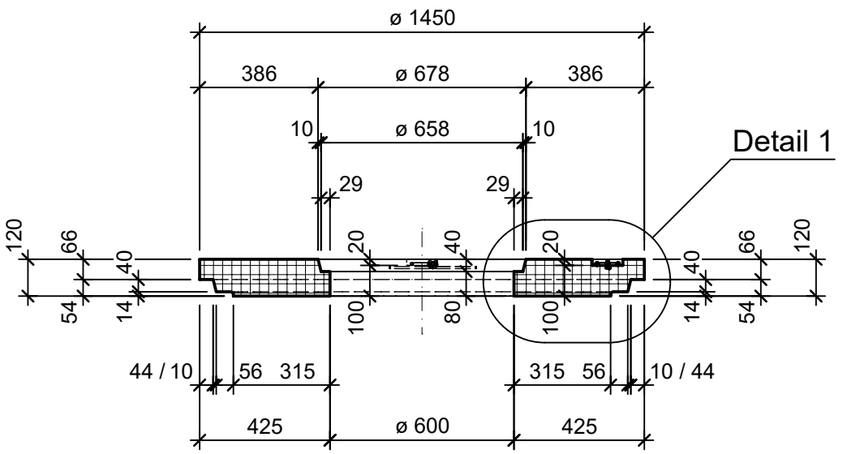

Rubrik: F4103 Art.-Nr: 108905 HW: 23	Massstab: 1:20 / 5	Format: A3
Deckel	Gezeichnet: 10.02.2023 / tiv	Geprüft: 15.02.2023 / Rüs
Betondeckel mit Kontrollöffnung begehbar zentrisch aufgesetzt BK A 15	Änderung: /	Geprüft: /
	Änderung: /	Geprüft: /
	Änderung: /	Geprüft: /
D 1250mm, OD 1450mm, H 120mm	Ersetzt:	
CREABETON **CREABETON AG** 6221 Rickenbach LU info@creabeton.ch Telefon 0848 400 401 **Favre Betonwaren AG** 4658 Däniken SO	Plan-Nr: F4103_108905_23_PZ_01_01	

Diese Zeichnung ist geistiges Eigentum des HW und darf ohne deren Einwilligung weder kopiert, vervielfältigt, weitergegeben, noch zur Ausführung benützt werden. Art. 5 des Bundesgesetzes gegen den unlauteren Wettbewerb (UWG).