Ansicht 1-1, 1:5

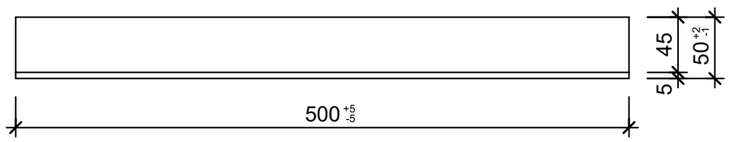

Schnitt 2-2, 1:5

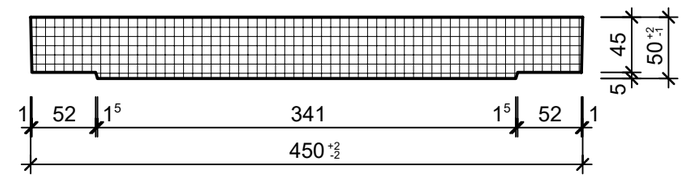

Grundriss, 1:5

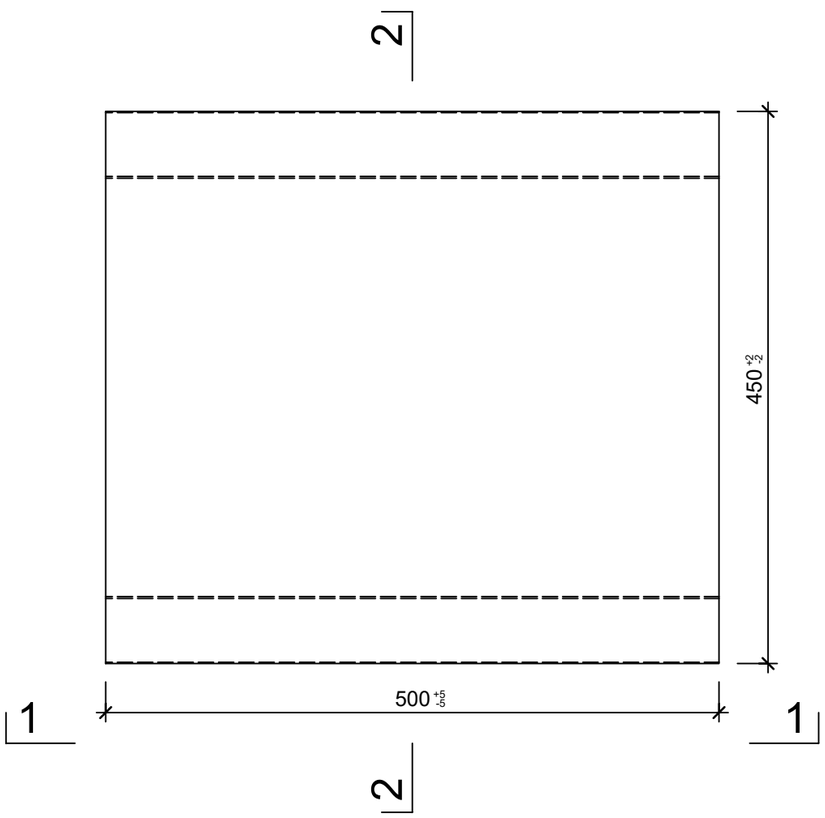

Isometrie

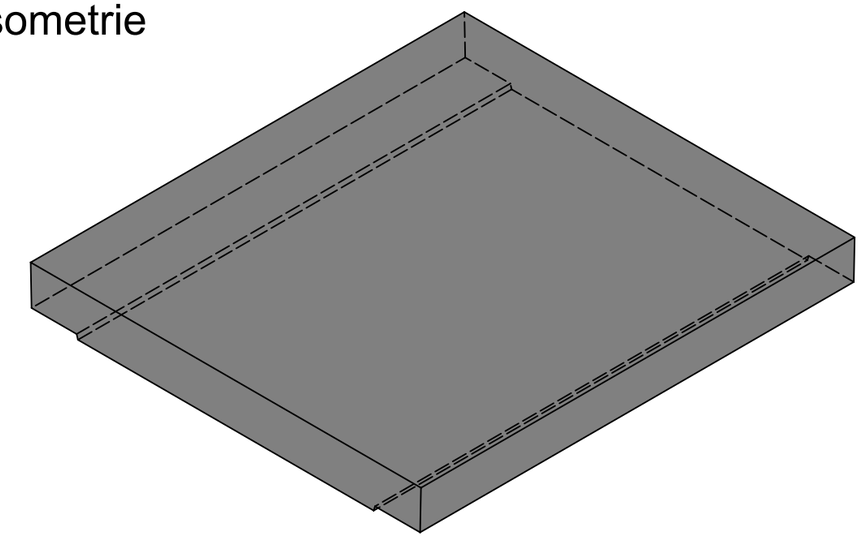

Rubrik: D0001 Art.-Nr: 108448 HW: 11	Massstab: 1:5	Format: DIN A3
Kabelbau	Gezeichnet: 05.05.2025 / TiFa	Geprüft: 05.05.2025 / JiBe
Kabelkanaldeckel Typ 24 bewehrt	Änderung: /	Geprüft: /
	Änderung: /	Geprüft: /
	Änderung: /	Geprüft: /
L 500mm, B 450mm, H 50mm	Ersetzt:	
CREABETON **CREABETON AG** 6221 Rickenbach LU info@creabeton.ch Telefon 0848 400 401 **CREABETON MATÉRIAUX AG** 3250 Lyss BE	Plan-Nr: D0001_108448_11_PZ_01_01	

Diese Zeichnung ist geistiges Eigentum des HW und darf ohne deren Einwilligung weder kopiert, vervielfältigt, weitergegeben, noch zur Ausführung benützt werden. Art. 5 des Bundesgesetzes gegen den unlauteren Wettbewerb (UWG).