Schnitt 1-1 1:20

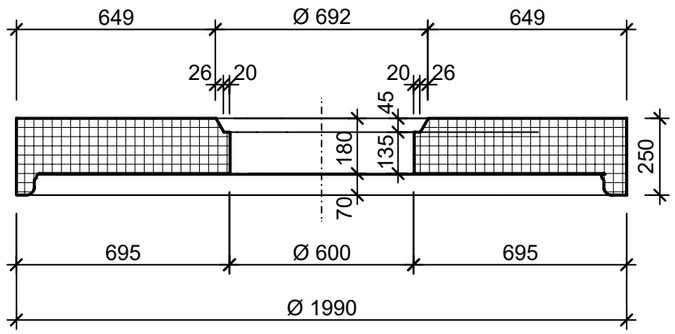

Grundriss 1:20

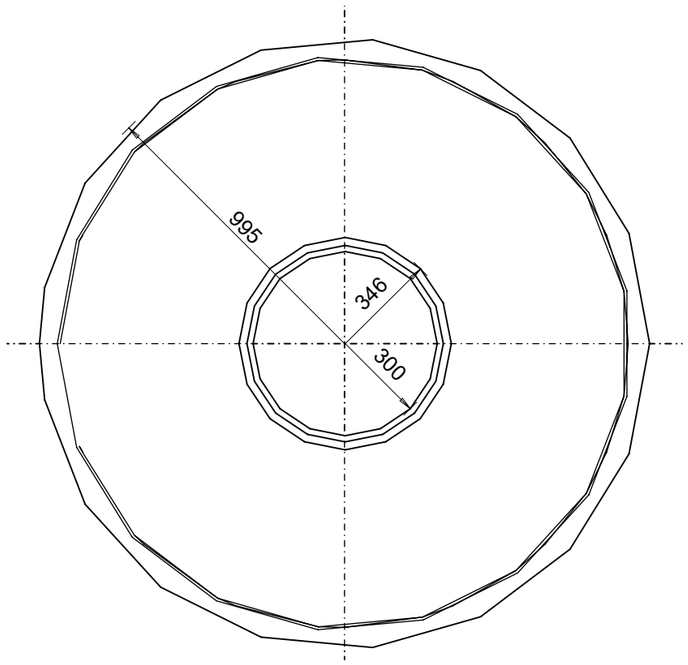

Isometrie 1:20

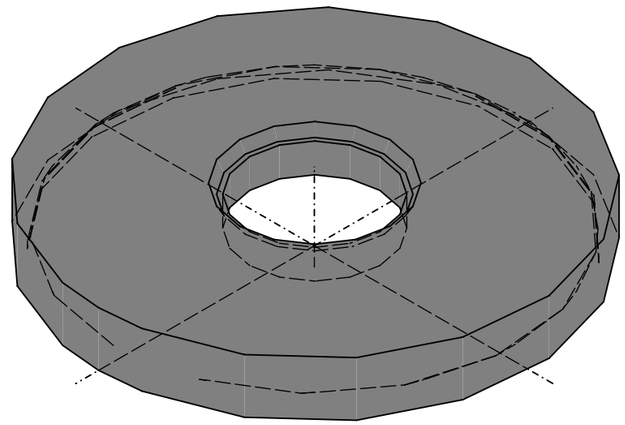

Rubrik: C9020 Art.-Nr: 126825 HW: 22	Massstab: 1:20	Format: DIN A3	
Abwasserbehandlungsanlagen	Gezeichnet: 29.09.2020 / scj	Geprüft: 18.11.2022 / mk	
friwa®-tub Abdeckplatten zentrisch	Änderung: /	Geprüft: /	
	Änderung: /	Geprüft: /	
	Änderung: /	Geprüft: /	
DN 1750, D 600mm	Ersetzt:		
CREABETON **CREABETON AG** 6221 Rickenbach LU info@creabeton.ch Telefon 0848 400 401 **STEINAG Rozloch AG** 6362 Stansstad NW	Plan-Nr: C9020_126825_22_PZ_01_01		

Diese Zeichnung ist geistiges Eigentum des HW und darf ohne deren Einwilligung weder kopiert, vervielfältigt, weitergegeben, noch zur Ausführung benützt werden. Art. 5 des Bundesgesetzes gegen den unlauteren Wettbewerb (UWG).