Schnitt 1-1 1:20

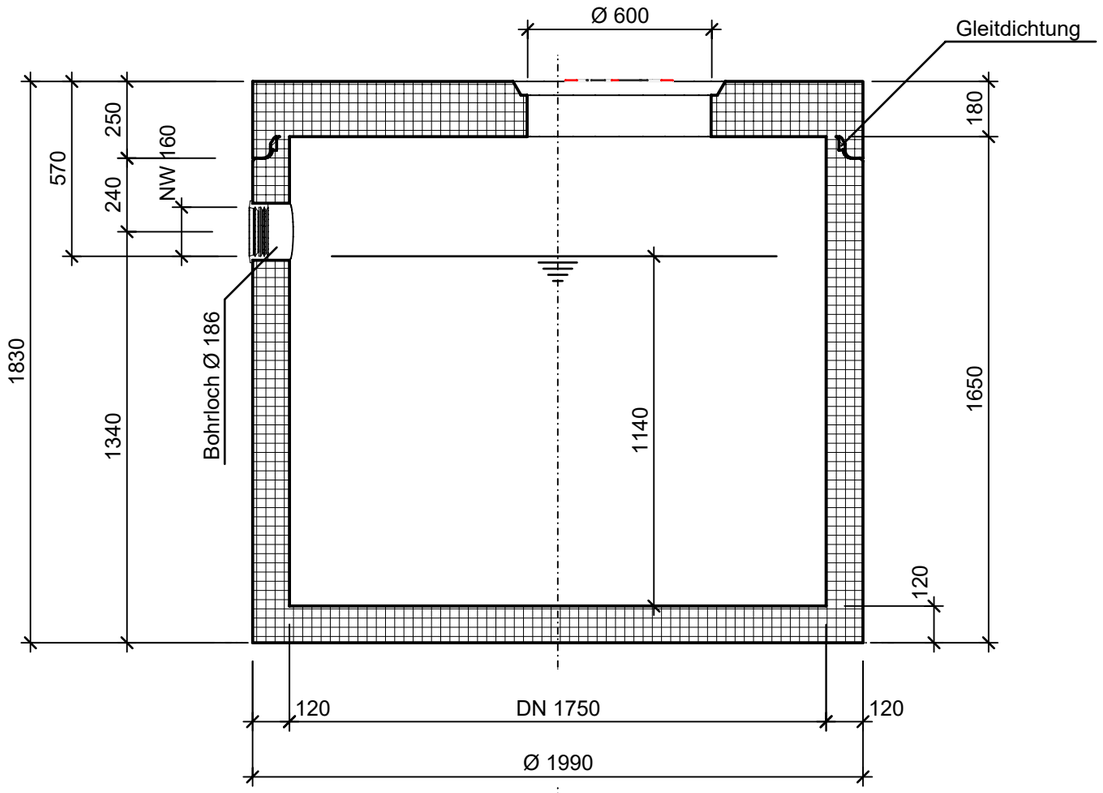

Isometrie 1:20

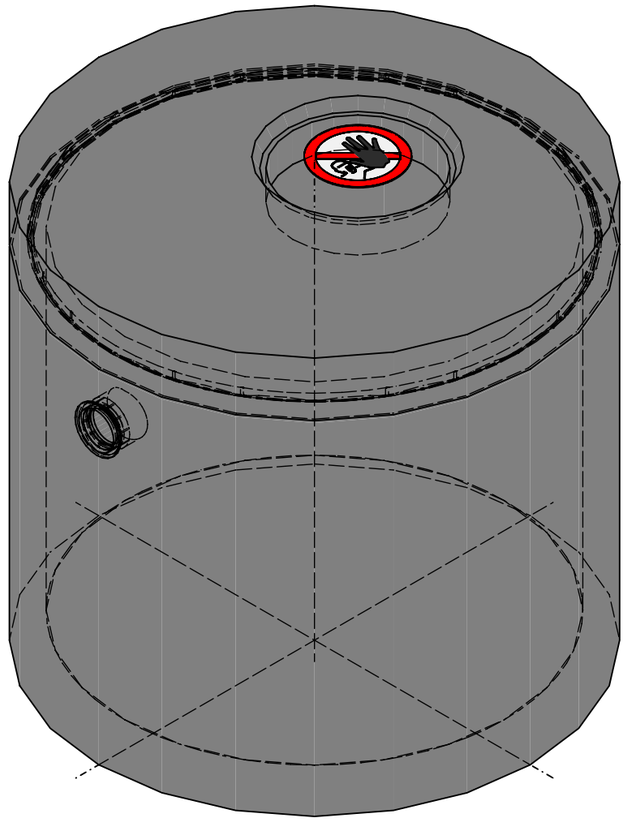

Grundriss 1:20

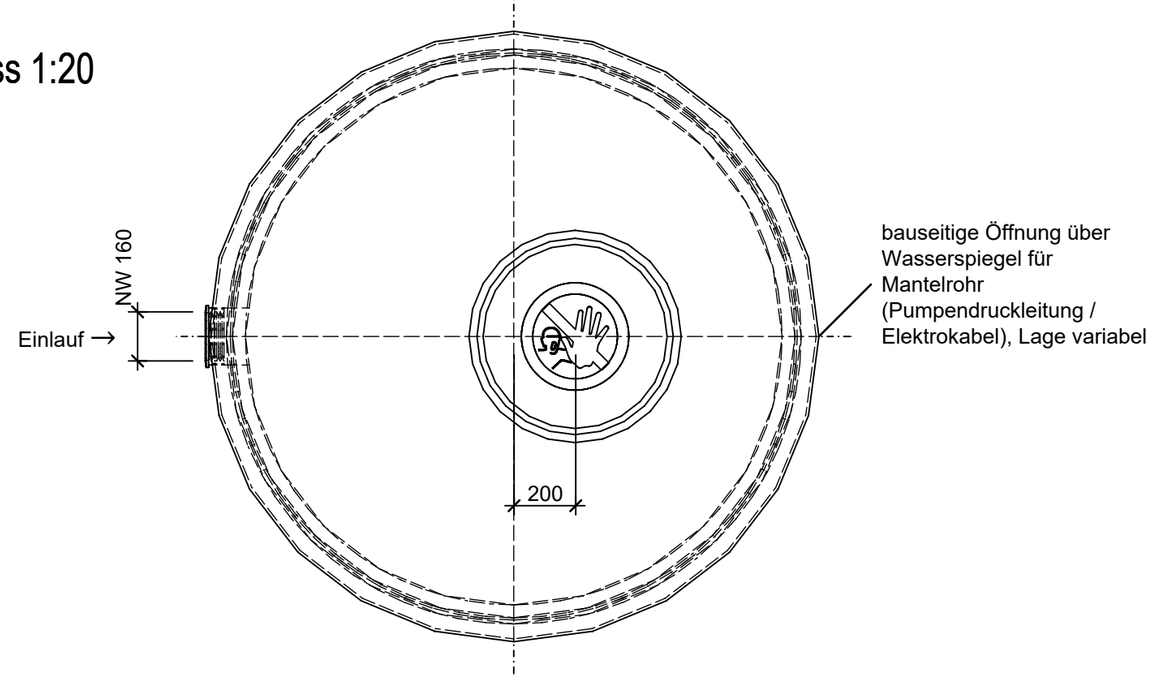

Rubrik: C1005 Art.-Nr: 101900 HW: 22	Massstab: 1:20	Format: DIN A3
Abwasserbehandlungsanlagen	Gezeichnet: 19.01.2024 / scj	Geprüft: 19.01.2024 / mk
friwa®-sep Ethanolrückhaltebecken ERB Typ 3 rund	Änderung: /	Geprüft: /
	Änderung: /	Geprüft: /
	Änderung: /	Geprüft: /
DN 1750, H 1830mm, D 600mm	Ersetzt:	
CREABETON **CREABETON AG** 6221 Rickenbach LU info@creabeton.ch Telefon 0848 400 401 **STEINAG Rozloch AG** 6362 Stansstad NW	Plan-Nr: C1005_101900_22_PZ_01_01	

Diese Zeichnung ist geistiges Eigentum des HW und darf ohne deren Einwilligung weder kopiert, vervielfältigt, weitergegeben, noch zur Ausführung benützt werden. Art. 5 des Bundesgesetzes gegen den unlauteren Wettbewerb (UWG).