## Schnitt 1-1 1:20

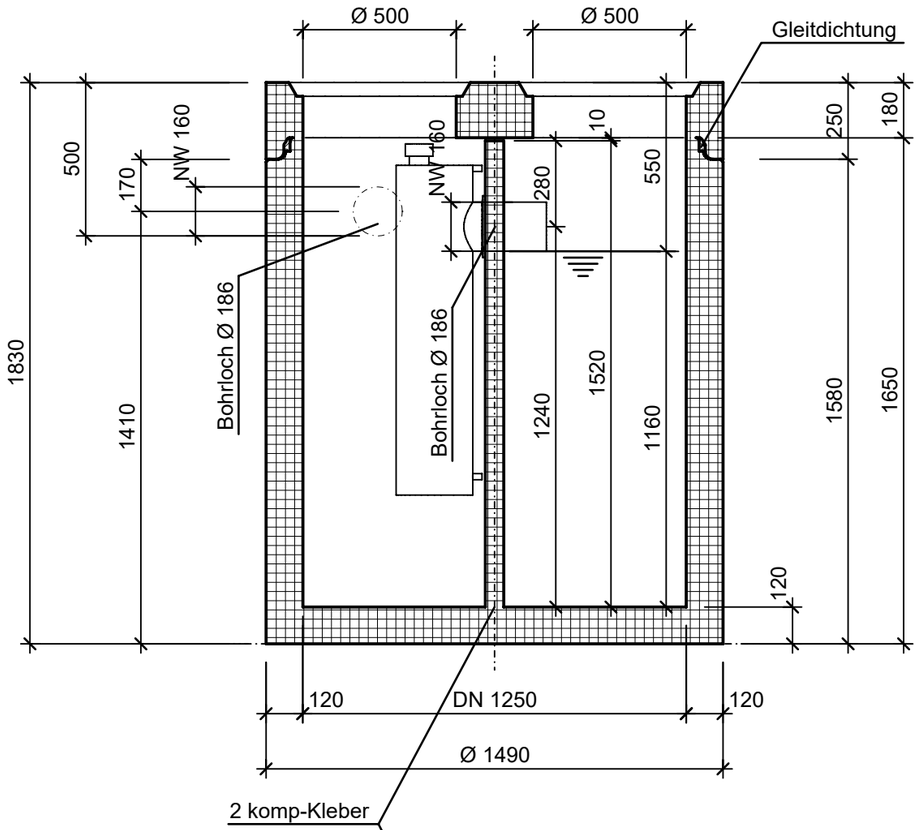


## Isometrie 1:20

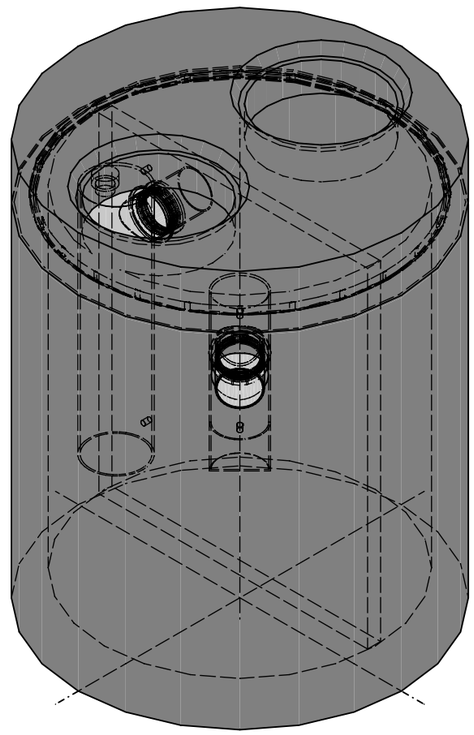

## Grundriss 1:20

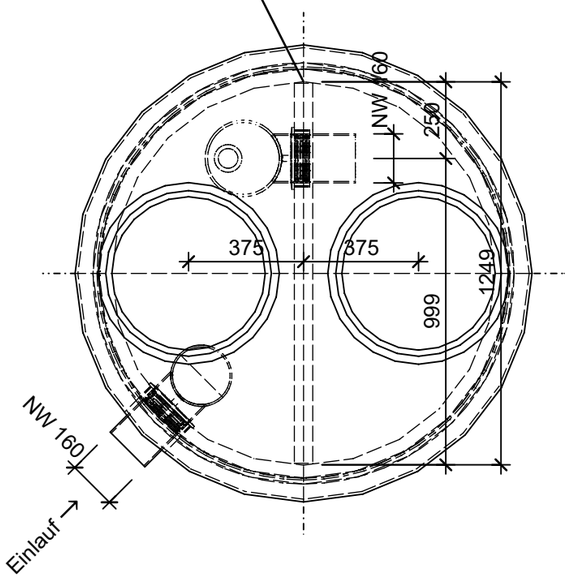


| | | |
|---|---|---|
| Rubrik: C0301 Art.-Nr: 116879 HW: 22 | Massstab: 1:20 | Format: DIN A3 |
| Abwasserbehandlungsanlagen | Gezeichnet: 05.02.2024 / scj | Geprüft: 05.02.2024 / mk |
| friwa®-sep Kompaktanlagen MA/STB<br>Typ 2.A<br>rund | Änderung: / | Geprüft: / |
| | Änderung: / | Geprüft: / |
| | Änderung: / | Geprüft: / |
| DN 1250, H 1830mm, D 500mm | Ersetzt: | |
| CREABETON **CREABETON AG** 6221 Rickenbach LU info@creabeton.ch Telefon 0848 400 401 **STEINAG Rozloch AG** 6362 Stansstad NW | Plan-Nr: C0301_116879_22_PZ_01_01 | |

Diese Zeichnung ist geistiges Eigentum des HW und darf ohne deren Einwilligung weder kopiert, vervielfältigt, weitergegeben, noch zur Ausführung benützt werden. Art. 5 des Bundesgesetzes gegen den unlauteren Wettbewerb (UWG).