## Schnitt 1-1 1:25

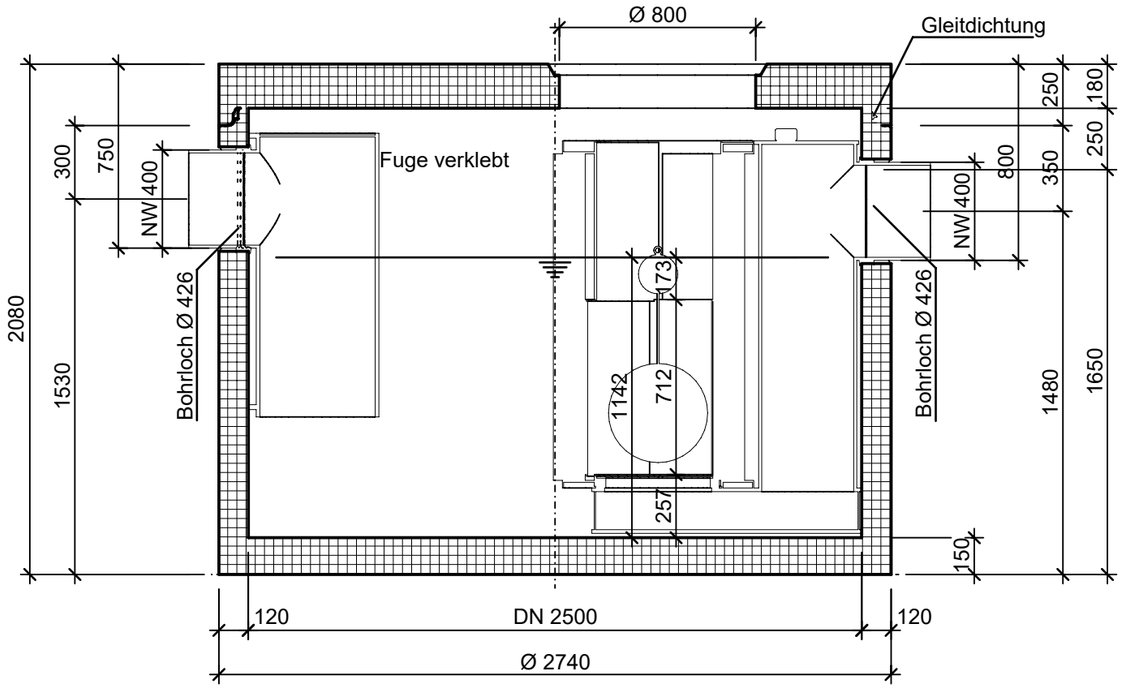


## Isometrie 1:25

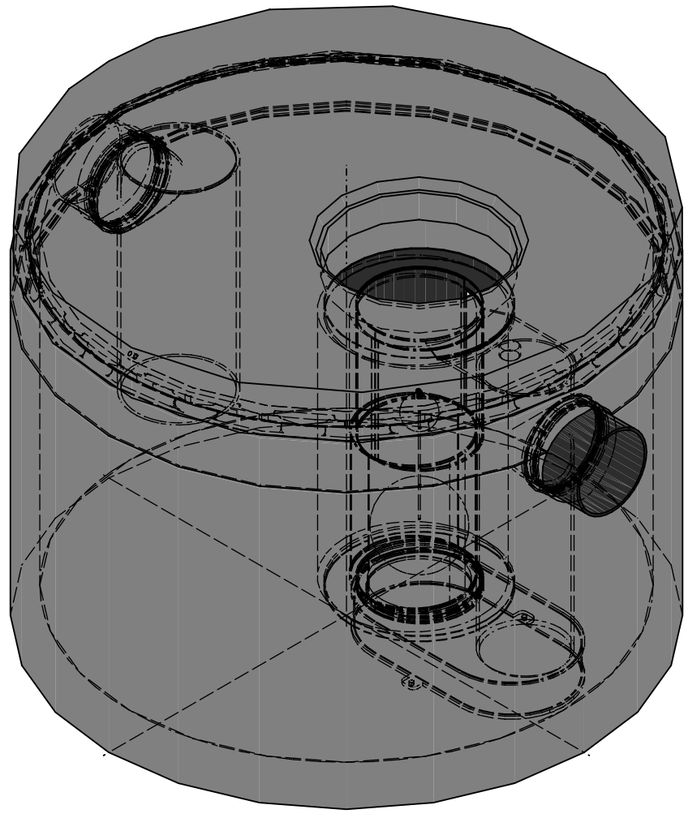

## Grundriss 1:25

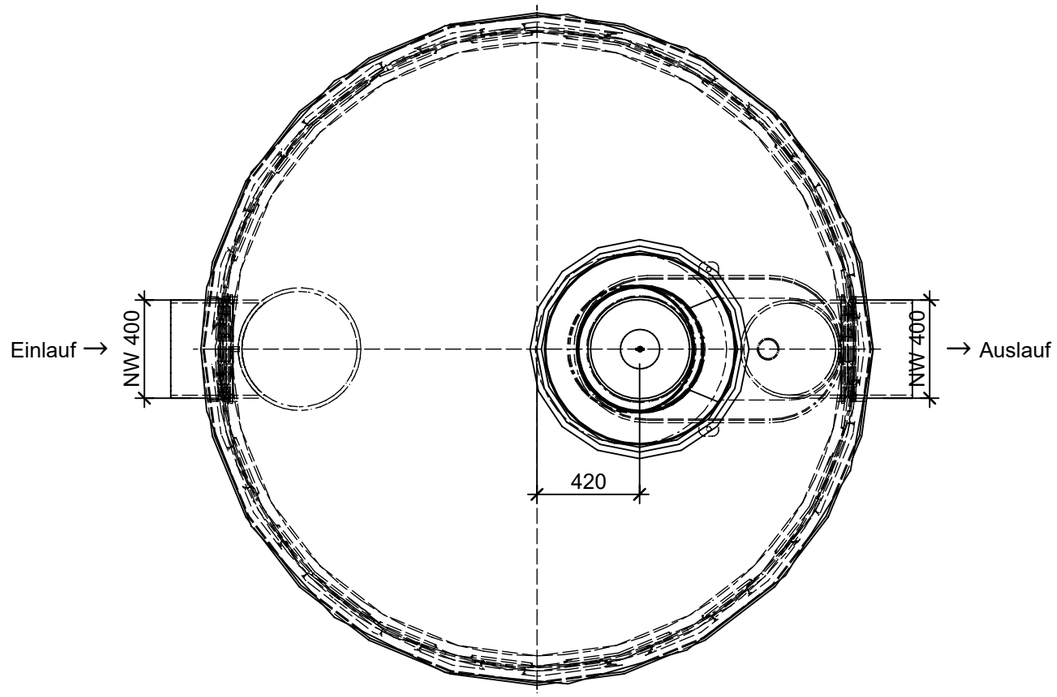


| | | |
|---|---|---|
| Rubrik: C0005 Art.-Nr: 125210 HW: 22 | Massstab: 1:25 | Format: DIN A3 |
| Abwasserbehandlungsanlagen | Gezeichnet: 07.12.2023 / scj | Geprüft: 11.12.2023 / mk |
| friwa®-sep Mineralölabscheider MAKS<br>NG 50<br>rund | Änderung: / | Geprüft: / |
| | Änderung: / | Geprüft: / |
| | Änderung: / | Geprüft: / |
| DN 2500, H 2080mm, D 800mm | Ersetzt: | |
| CREABETON **CREABETON AG** 6221 Rickenbach LU info@creabeton.ch Telefon 0848 400 401 **STEINAG Rozloch AG** 6362 Stansstad NW | Plan-Nr: C0005_125210_22_PZ_01_01 | |

Diese Zeichnung ist geistiges Eigentum des HW und darf ohne deren Einwilligung weder kopiert, vervielfältigt, weitergegeben, noch zur Ausführung benützt werden. Art. 5 des Bundesgesetzes gegen den unlauteren Wettbewerb (UWG).