Schnitt A-A, 1:20

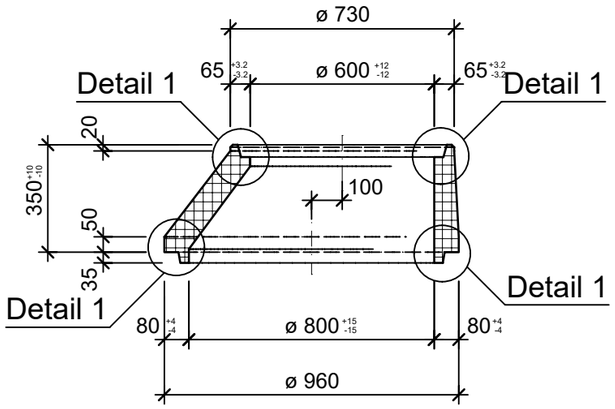

Detail 1, 1:5

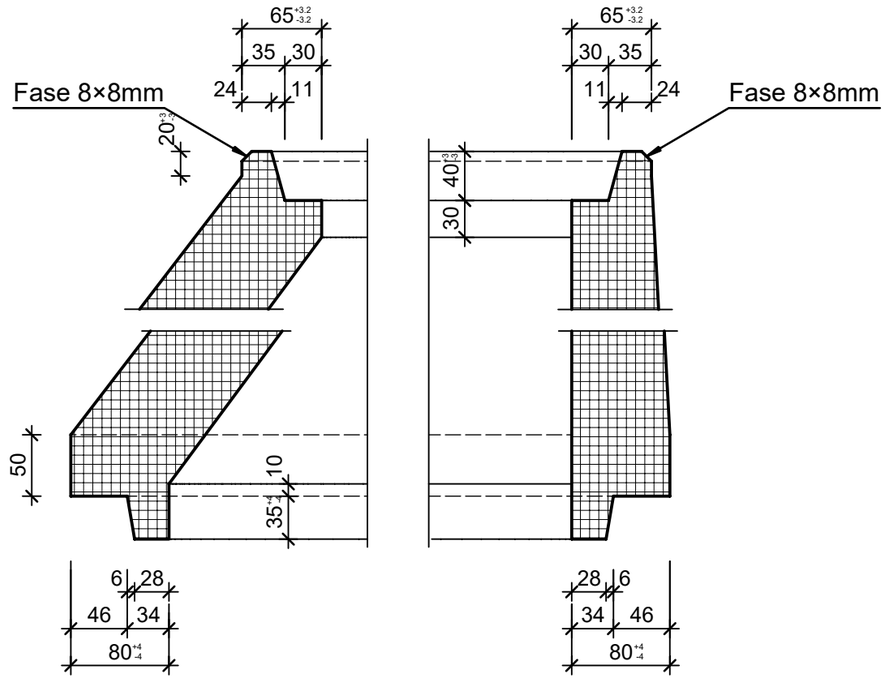

Grundriss, 1:20

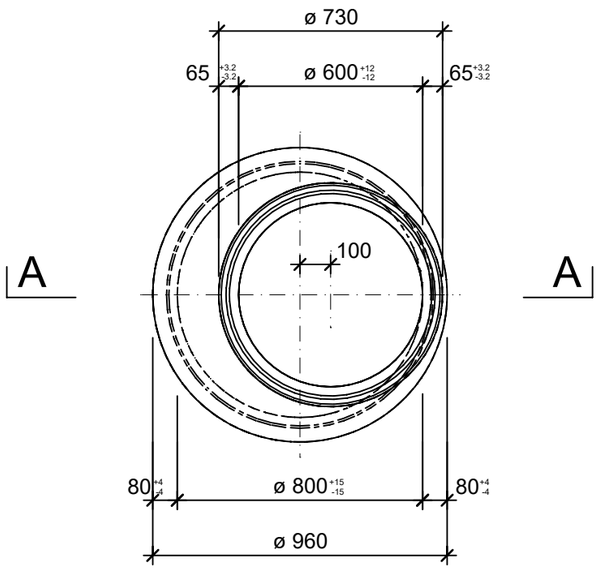

Isometrie, 1:20

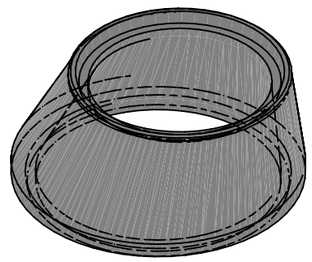

Rubrik: A4001 Art.-Nr: 135561 HW: 76	Massstab: 1:5 / 20	Format: A3
Schächte	Gezeichnet: 11.01.2023 / trg	Geprüft: 11.01.2023 / RO
Konen exzentrisch D bis 125 cm unbewehrt mit Falzmuffe	Änderung: 23.01.2023 / trg	Geprüft: 23.01.2023 / RO
	Änderung: /	Geprüft: /
	Änderung: /	Geprüft: /
D 800mm, H 350mm, W 80mm	Ersetzt:	
CREABETON **CREABETON BAUSTOFF AG** 6221 Rickenbach LU info@creabeton-baustoff.ch Telefon 0848 400 401 **CREABETON PRODUKTIONS AG** 7203 Trimmis GR	Plan-Nr: A4001_135561_76_PZ_01_02	

Diese Zeichnung ist geistiges Eigentum des HW und darf ohne deren Einwilligung weder kopiert, vervielfältigt, weitergegeben, noch zur Ausführung benützt werden. Art. 5 des Bundesgesetzes gegen den unlauteren Wettbewerb (UWG).