Schnitt 1-1, 1:20

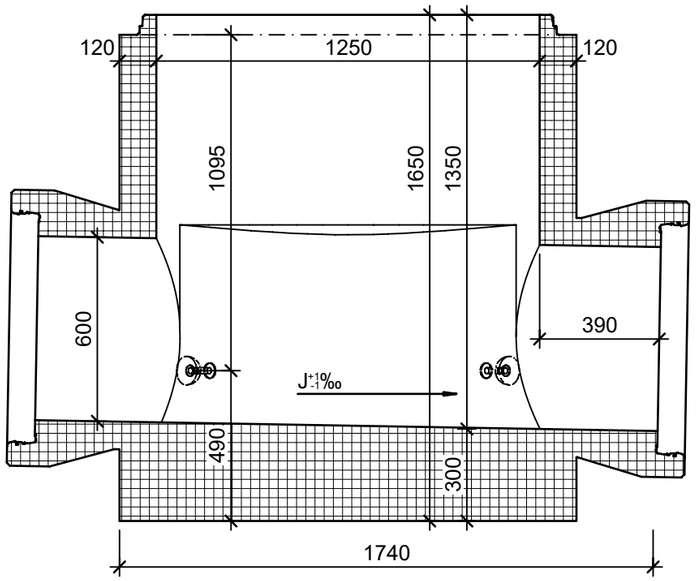

Grundriss, 1:20

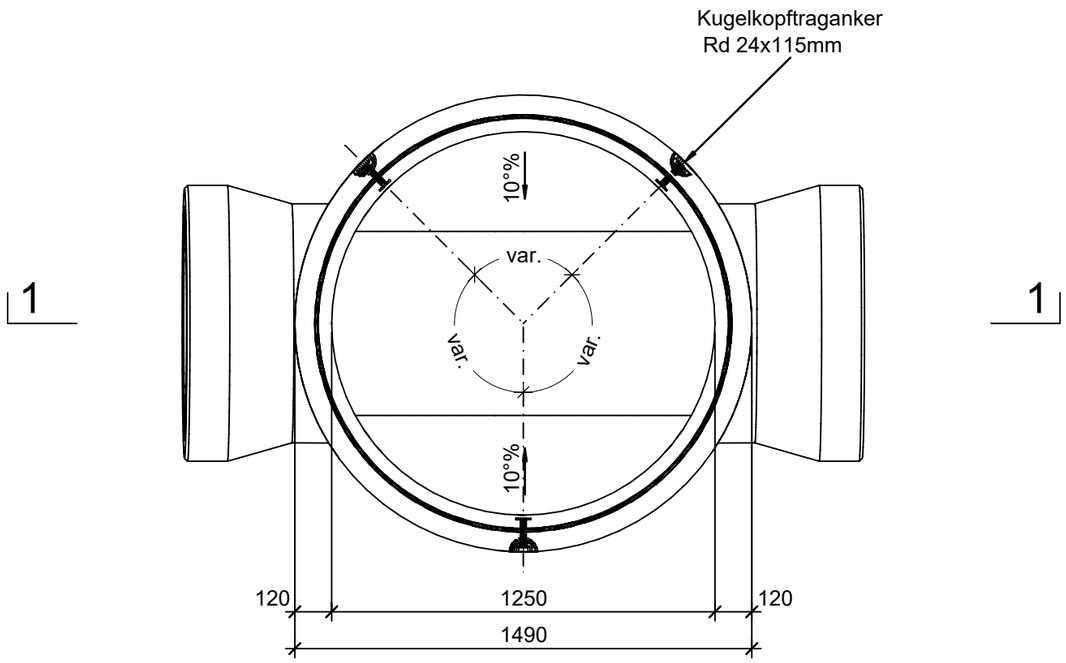

Zapfendetail, 1:5

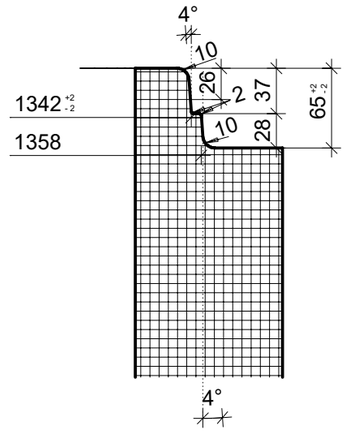

Isometrie

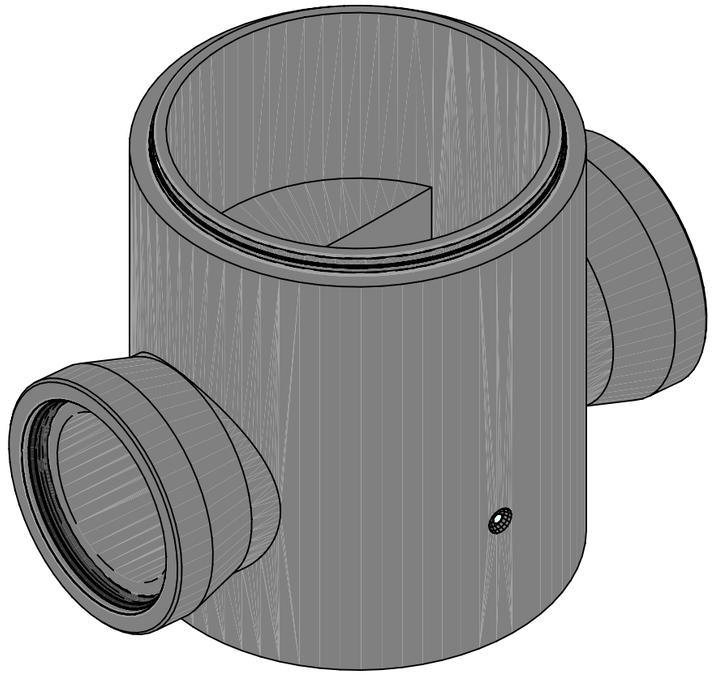

Rubrik: A0603 Art.-Nr: 104891 HW: 71	Massstab: 1:5/20	Format: A3
Kanalisationssysteme	Gezeichnet: 20.09.2023 / trg	Geprüft: 20.09.2023 / RO
CENTUB® Spezialschachtunterteile inkl. Rinnenausbildung, exkl. Anschlussformstücke, inkl. Kugelkopftraganker	Änderung: /	Geprüft: /
	Änderung: /	Geprüft: /
	Änderung: /	Geprüft: /
DN 1250mm, H 1650mm, h1 1350mm, W 120mm	Ersetzt:	
CREABETON **CREABETON AG** 6221 Rickenbach LU info@creabeton.ch Telefon 0848 400 401 **CREABETON PRODUKTIONS AG** 5201 Brugg AG	Plan-Nr: A0603_104891_71_PZ_01_01	

Diese Zeichnung ist geistiges Eigentum des HW und darf ohne deren Einwilligung weder kopiert, vervielfältigt, weitergegeben, noch zur Ausführung benützt werden. Art. 5 des Bundesgesetzes gegen den unlauteren Wettbewerb (UWG).