Grundriss, 1:20

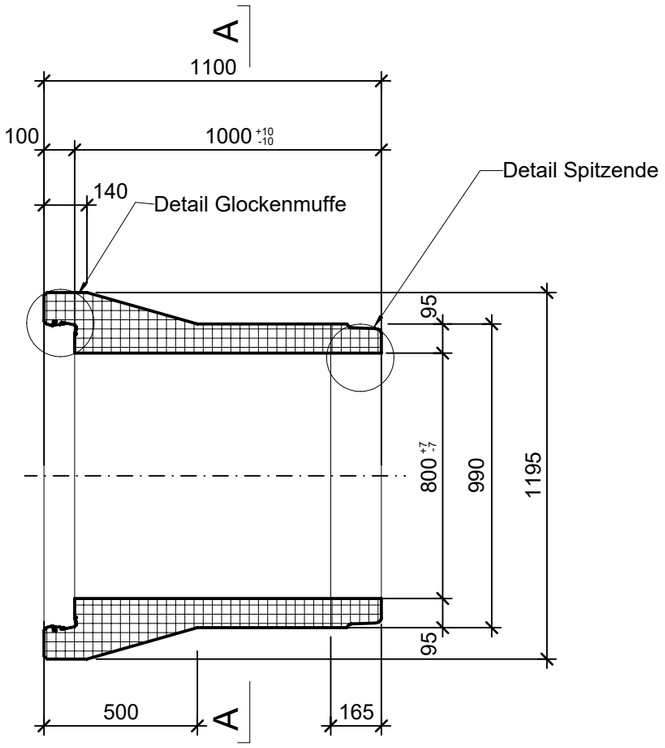

Schnitt A-A, 1:20

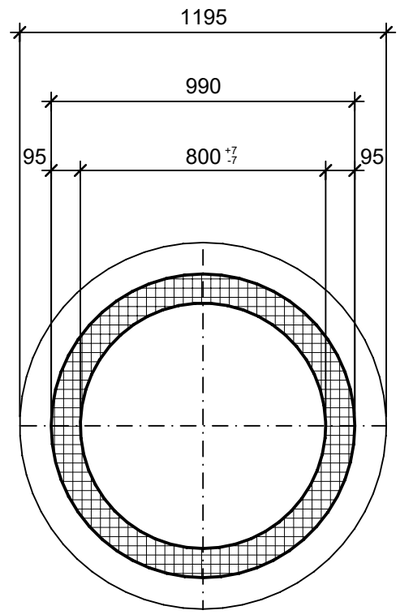

Isometrie

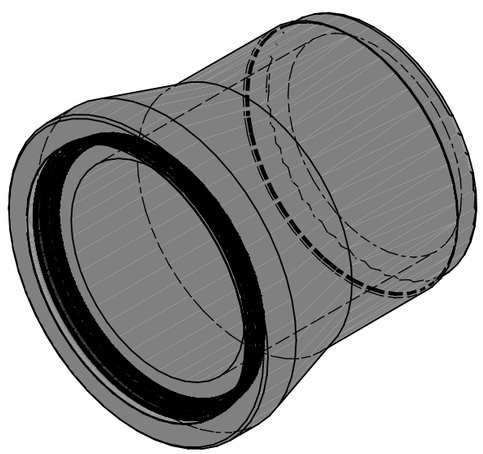

Detail Glockenmuffe, 1:5

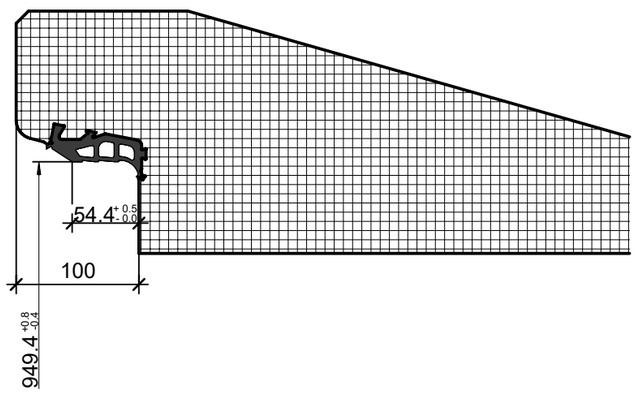

Detail Spitzende, 1:5

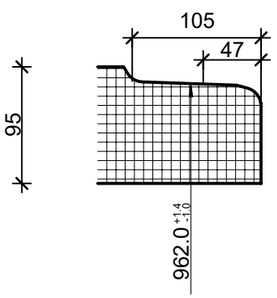

Rubrik: A0104 Art.-Nr: 115232 HW: 71	Massstab: 1:20 / 1:5	Format: DIN A3
Kanalisationssysteme	Gezeichnet: 07.06.2022 / vim	Geprüft: 08.06.2022 / RO
CENTUB®- Röser Gelenkrohr DN 800	Änderung: /	Geprüft: /
	Änderung: /	Geprüft: /
	Änderung: /	Geprüft: /
DN 800, L 1000mm, W 95mm	Ersetzt:	
CREABETON **CREABETON AG** 6221 Rickenbach LU info@creabeton.ch Telefon 0848 400 401 **CREABETON PRODUKTIONS AG** 5201 Brugg AG	Plan-Nr: A0104_115232_71_PZ_01_01	

Diese Zeichnung ist geistiges Eigentum des HW und darf ohne deren Einwilligung weder kopiert, vervielfältigt, weitergegeben, noch zur Ausführung benützt werden. Art. 5 des Bundesgesetzes gegen den unlauteren Wettbewerb (UWG).